airleben Lösung
für Wohnraumlüftung

ensy by airleben

- energieeffizientes Lüftungssystem dank moderner energiesparender EC-Ventilatoren und hochwertiger Rotationswärmetauscher (Eff. > 90%)
- Plug&Play Einbau (kein Kondensatablauf notwendig und integrierter Luftfeuchtigkeitssensor)
- integriertes Bedienfeld mit vorprogrammierbaren Betriebsmodi
- einfache Steuerung per App dank integrierter WiFi-Schnittstelle
- optimale Luftqualität durch Feinfiltration (ISO ePM 2,5)
- geringer Geräuschpegel

Engineering aus Norwegen

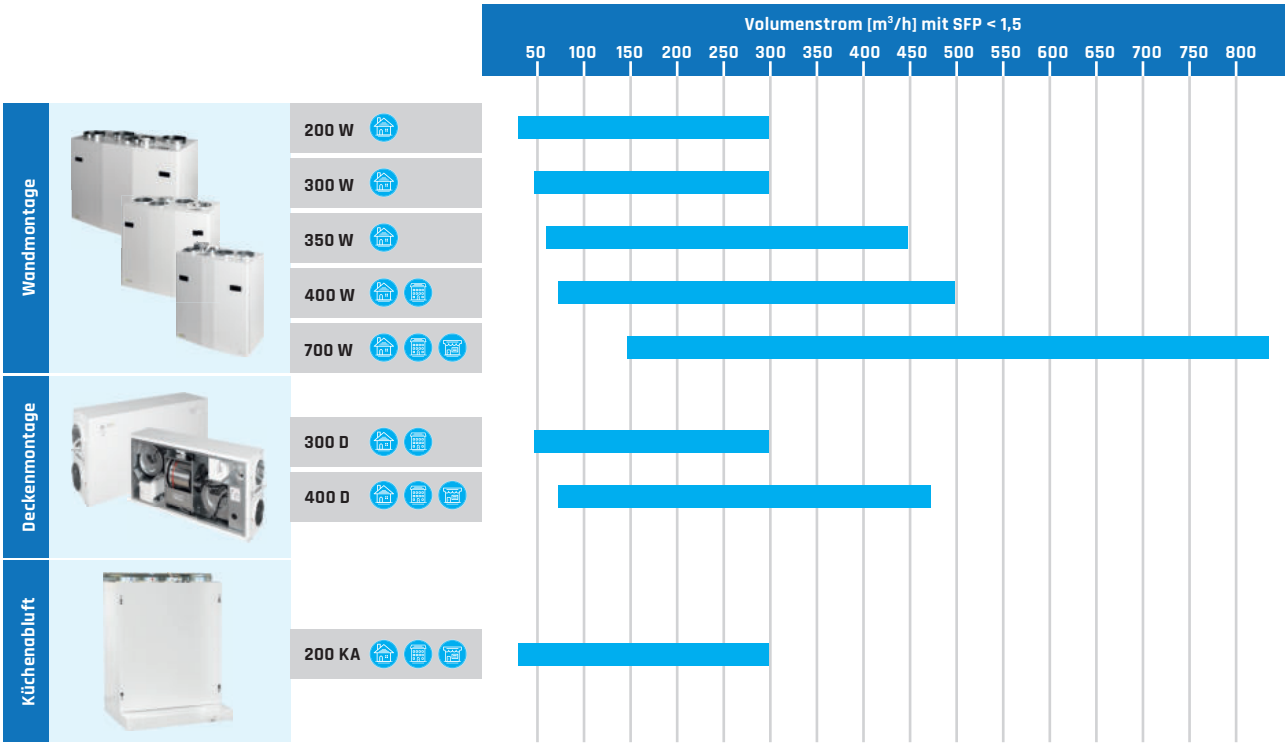

- Gewerbe, kleinere Büros, Läden, Kindergärten u.ä.
- Wohnung und Einfamilienhäuser
- Mehrfamilienhäuser

intelligente Steuerung

ensy by airleben®

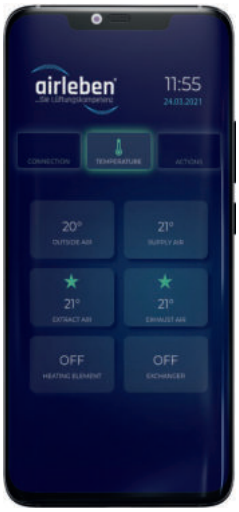

WiFi control

Laden im App Store

JETZT BEI Google Play

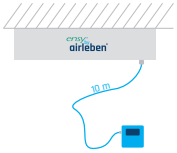

App-Steuerung

- integrierte WiFi-Schnittstelle
- steuert Geschwindigkeit und Temperatur
- vorprogrammierte Betriebsmodi:
  Low / Medium / High / Party
- Übersicht der Parameter:
  - Innen- und Außentemperatur
  - Wärmerückgewinnung
  - Heizelement
  - Alarme

Bedienfeld-Steuerung

- Bedienfeld mit 10 m Kabel (Deckenmontage) oder 2 m Kabel (Wandmontage)
- steuert Geschwindigkeit und Temperatur
- reguliert die Luftmenge für Ab- und Zuluft
- signalisiert Fehlermeldungen und Filterwechsel
- Anzeige Innen- und Außentemperatur
- vorprogrammierte Betriebsmodi:
  Low / Medium / High / Party
- Feuchtigkeitssensor für Zwangsbelüftung
- Abwesenheits-Funktion
- automatischer Sommer-Modus durch Abschaltung des Rotationswärmetauschers
- integrierte WLAN-Schnittstelle
- Smart Home: Integration in Building Management System
- kompatibel mit ModBus (RTU)

F7 ErP A+ A B

airleben®
...Sie Lüftungskompetenz

Zubehör

ensy® by airleben®

einfache zeitsparende Montage mit dem KWL-Schlauchsystemen Uniflex+

- einzigartiges Klick-System
- niedrige Bauhöhe
- flexible Installation
- wenig Komponenten
- saubere und gesunde Luft durch antistatisch und antibakterielle Art

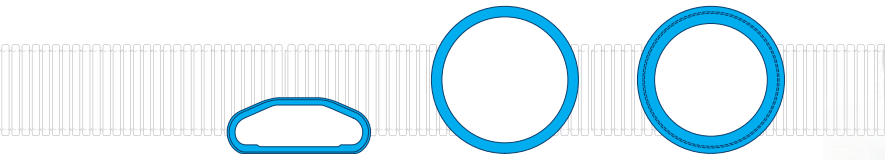

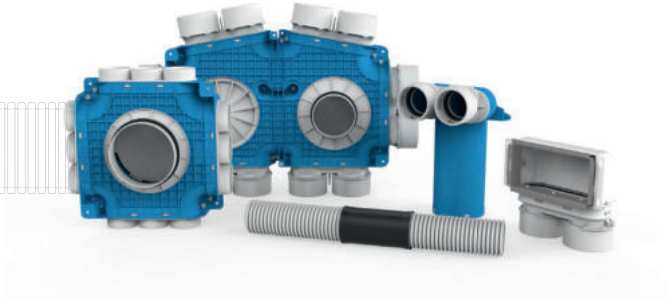

Mit der Kombination aus ensy by airleben und dem Uniflex+ Schlauchsystem erreichen Sie die optimale Komplettlösung für Ihre kontrollierte Wohnraumlüftung.

zusätzliche Bedieneinheit für mehr Flexibilität in großen Räumen

Kombigitter

Außenluftblende

Bewegungsmelder & CO_2-Sensor

System

ensy by airleben®

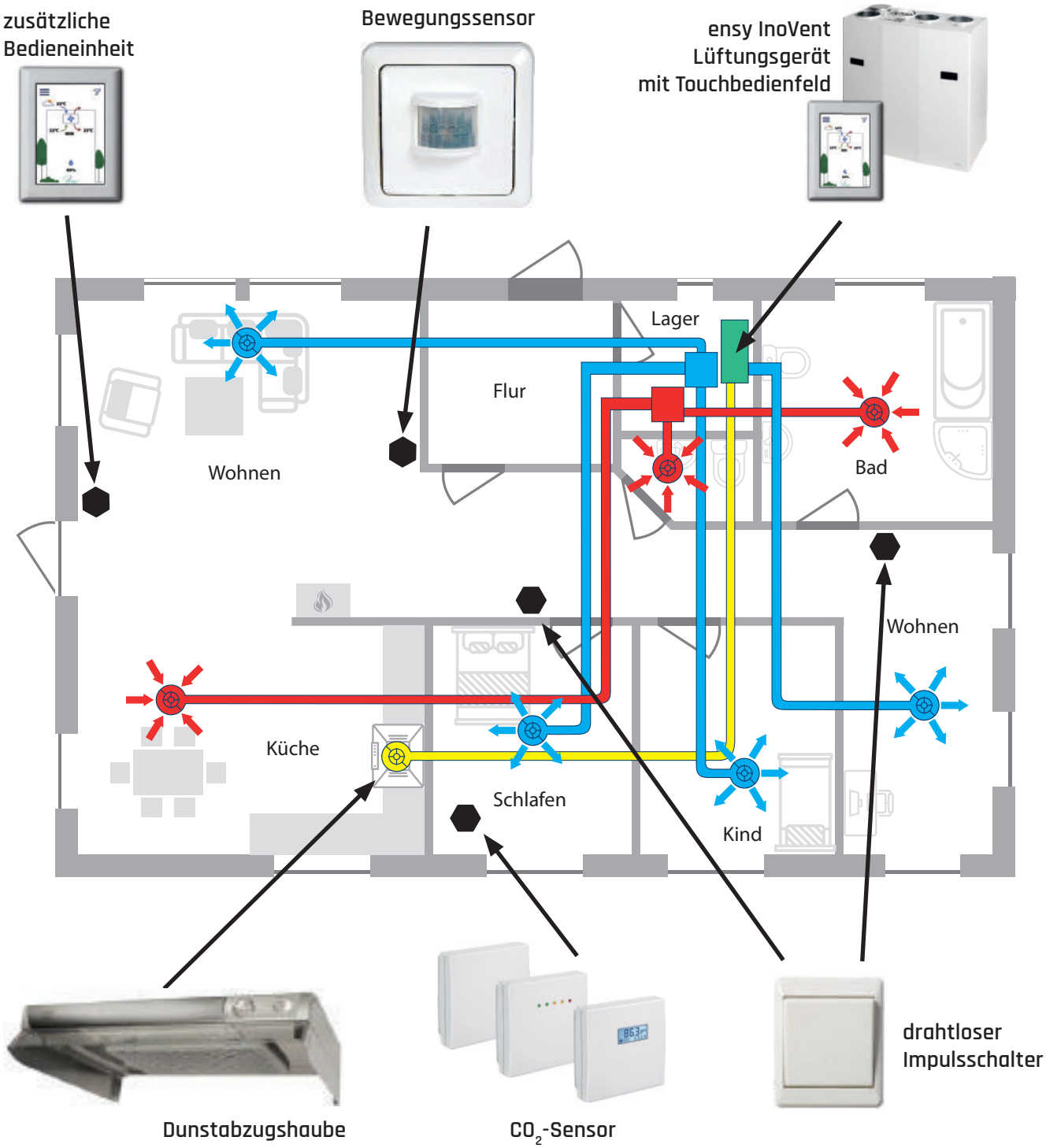

InoVent 200 KA L oder R

KWL-Gerät ensy by airleben bis 200 m³/h

Beschreibung

Die Ensy by airleben Klimageräte mit Wärmerückgewinnung mit Rotationswärmeaustauscher sorgen für eine ausgewogene Raumluft. Sie beruhen auf der neuesten Technologie hinsichtlich Energieeffizienz und geringem Geräuschpegel.

Vorteile

- zur Wandmontage mit rechtsseitiger (R) und linksseitiger (L) Zuluft
- für Montage im Küchenschrank geeignet
- bis 200 m³/h
- Bedienfeld mit 10 m Kabel
- einfaches Steuerungssystem mit Touchbedienfeld (im Lieferumfang enthalten)
- Steuerung per App via WiFi
- kein Kondensatablauf nötig, da Feuchterückgewinnung über Rotationswärmetauscher

Einsatzbereich

- kleinere Wohnungen und Einfamilienhäuser
- Energieeffizienzhaus
- Passivhaus

Technische Daten

Heizregister:	Phase / Spannung	(50Hz/VAC)	~ 1 / 230
	Stromaufnahme	(W)	800
Ventilator:	Phase / Spannung	(50Hz/VAC)	~ 1 / 230
	Gesamtstrom für beide Lüfter bei NORM-Betrieb	(A)	0,19
maximaler Strom (Heizkörper + Lüfter):		(A)	4,5
Bypass-Steuerung			integriert
Filterklasse:		F7	ePM1/55%
Wärmedämmung:		seitlich und oben/unten	25 mm
		Fronttür	50 mm
Farbe:		RAL 9003	
Gewicht:		(kg)	47

airleben Gruppe

Telefon: +49 (0) 341 234602-0 | E-Mail: info@airleben.de

ensy InoVent 200 KA R

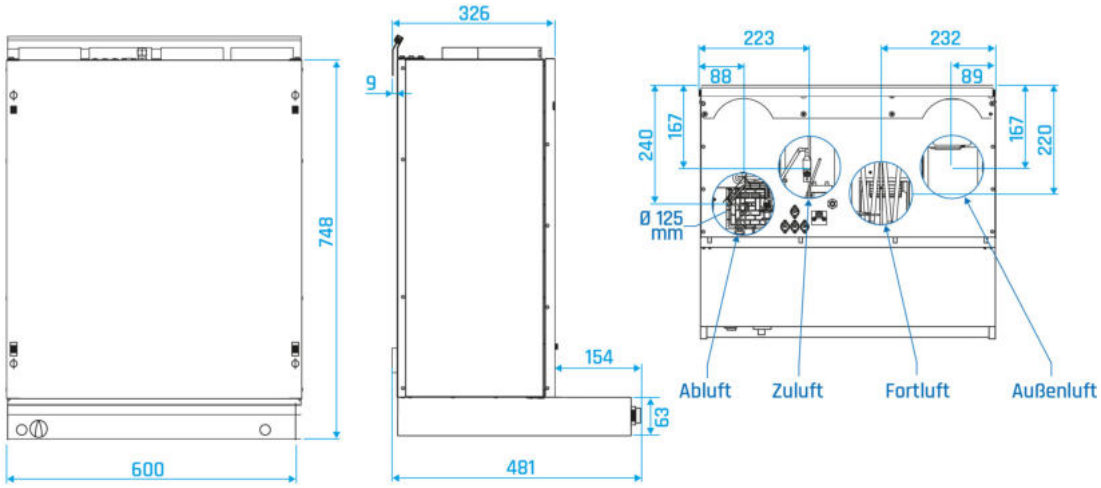

ensy InoVent 200 KA L

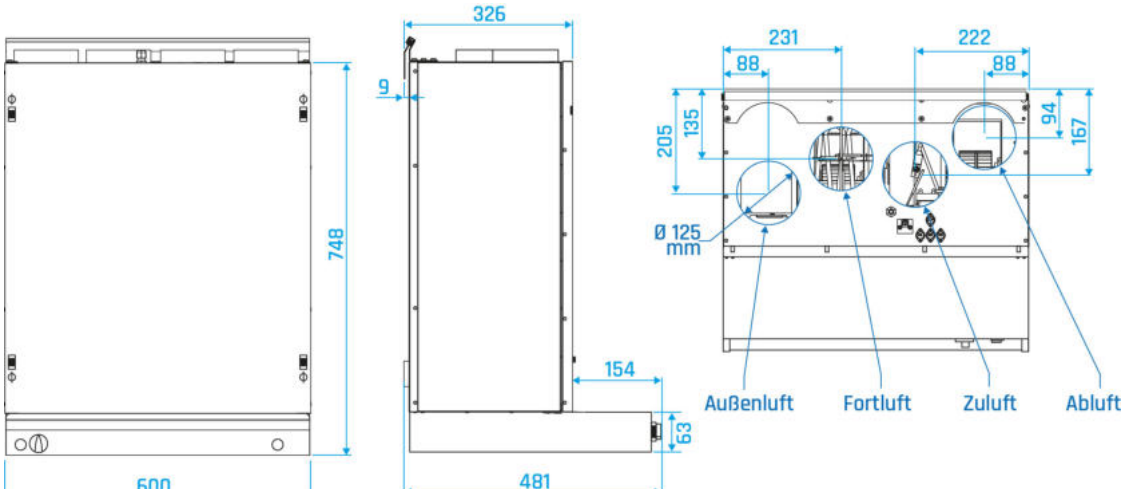

InoTouch Steuerung

- übersichtliche Oberfläche
- mehrfarbiger Touchscreen
- Anzeige aller Parameter
- Einstellung aller Betriebsparameter
- programmierbarer Betriebsmodus + Urlaubsmodus
- integrierte WLAN-Schnittstelle
- Smart Home: Integration in Building Management System
- kompatibel mit ModBus (RTU)

Telefon: +49 (0) 341 234602-0 I E-Mail: info@airleben.de

InoVent 200 KA L oder R

KWL-Gerät ensy by airleben bis 200 m³/h

airleben ...Sie Lüftungskompetenz

Zuluftseite

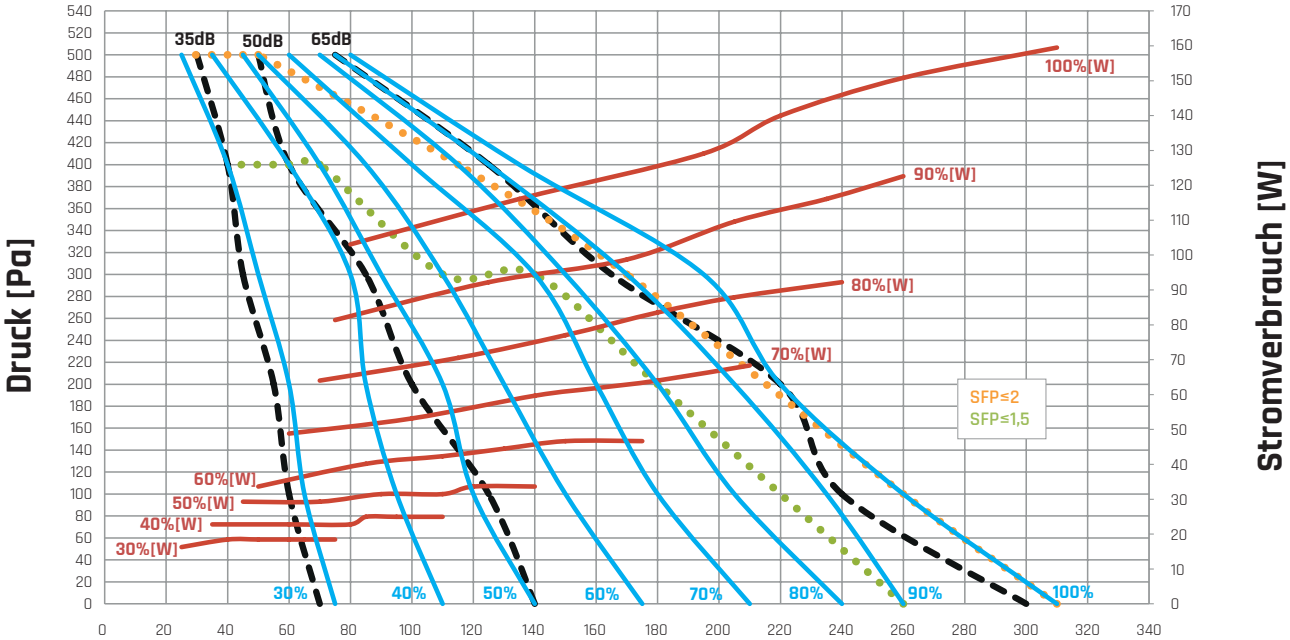

Ventilatordrehzahl
Geräuschpegel dB(A)
Stromaufnahme beider Lüfter

Luftvolumenstrom m³/h

SFP-Faktor wird für beide Lüfter angewendet

Geräuschpegel

	63 Hz	125 Hz	250Hz	500 Hz	1 kHz	2 kHz	4 kHz	8 kHz	Lw(A)
Zuluft	-23	-15	-13	-8	-7	-9	-16	-21	0,00
Frischluft	-23	-13	-7	-7	-9	-11	-24	-32	-3,02
Ansaugluft	-21	-13	-13	-9	-6	-9	-15	-22	0,58
Abluft	-22	-11	-8	-7	-7	-10	-21	-30	-2,20
Umgebung (1,5 m)	-5	-5	-15	-20	-25	-35	-37	-36	-20

Korrektur für Umgebungs-Tondaten gültig nur im Bereich des Nominalluftstroms

thermische Effizienz der Wärmerückgewinnung

Nutzungsbedingungen: 5°C RH 70% Außen
22°C RH 40% Innen

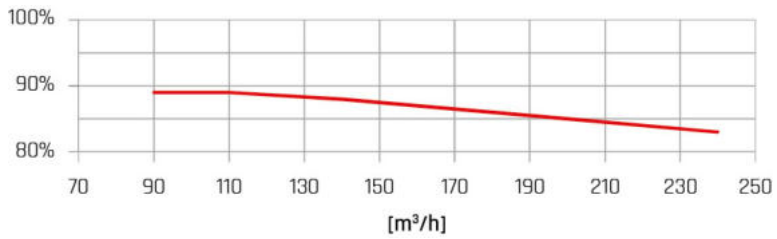

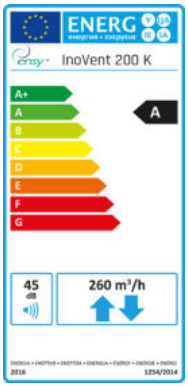

airleben Gruppe

Telefon: +49 (0) 341 234602-0 | E-Mail: info@airleben.de

InoVent 200 WR oder WL

KWL-Gerät ensy by airleben bis 200 m³/h

airleben
...Sie Lüftungskompetenz

Beschreibung

Die ensy by airleben Lüftungsgeräte mit Wärmerückgewinnung durch Rotationswärmeaustauscher sorgen für eine ausgewogene Raumluft. Sie beruhen auf der neuesten Technologie hinsichtlich Energieeffizienz und geringem Geräuschpegel.

Vorteile

- zur Wandmontage mit rechtsseitiger (R) oder linksseitiger (L) Zuluft
- bis 200 m³/h
- Bedienfeld mit 2 m Kabel
- einfaches Steuerungssystem mit Touchbedienfeld (im Lieferumfang enthalten)
- Steuerung per App via WiFi
- kein Kondensatablauf nötig, da Feuchterückgewinnung über Rotationswärmetauscher

Einsatzbereich

- kleinere Wohnungen und Häuser
- Energieeffizienzhaus
- Passivhaus

Technische Daten

Heizregister:	Phase / Spannung	(50Hz/VAC)	~ 1 / 230
	Stromaufnahme	(W)	800
Ventilator:	Phase / Spannung	(50Hz/VAC)	~ 1 / 230
	Stromaufnahme	(A)	0,19
maximaler Strom (Heizregister + Lüfter):		(W)	1.200
Bypass-Steuerung			integriert
Filterklasse:		F7	ePM1/55%
Wärmedämmung:		seitlich / oben / unten	25 mm
		Fronttür	50 mm
Farbe:		RAL 9003	
Gewicht:		(kg)	47

airleben Gruppe
Telefon: +49 (0) 341 234602-0 | E-Mail: info@airleben.de

InoVent 200 WR oder WL

KWL-Gerät ensy by airleben bis 200 m³/h

ensy InoVent 200 WL

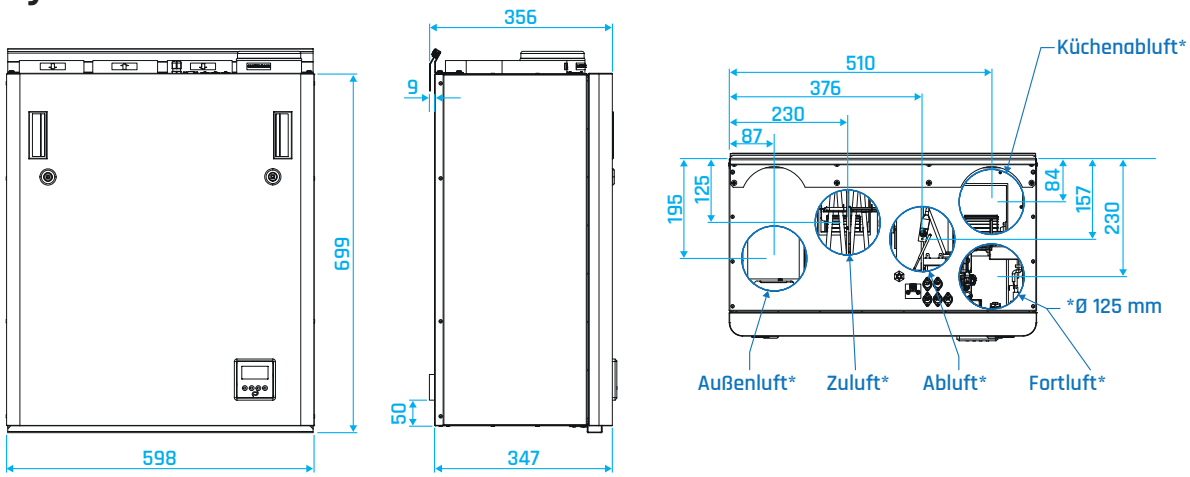

ensy InoVent 200 WR

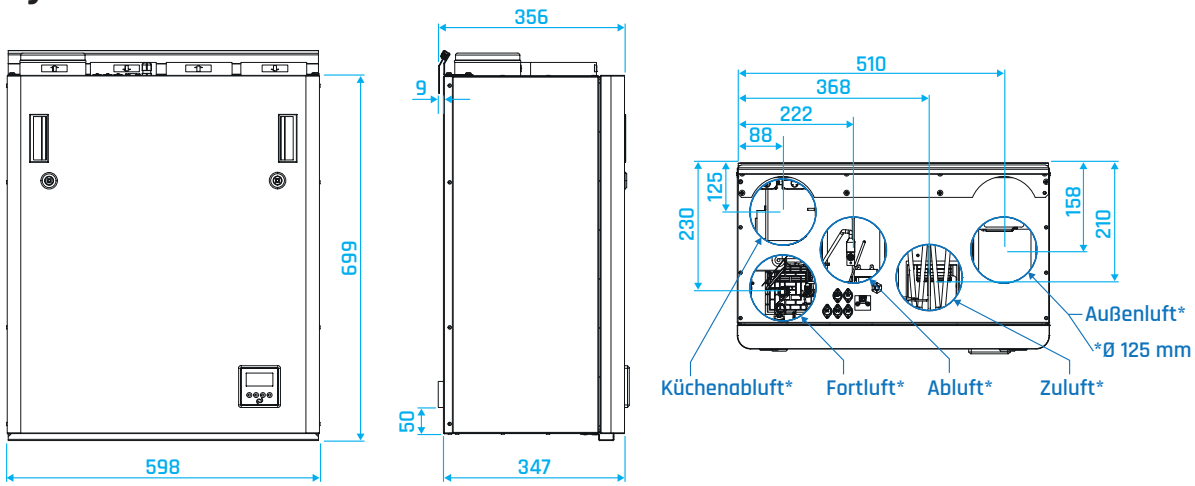

InoTouch Steuerung

- übersichtliche Oberfläche
- mehrfarbiger Touchscreen
- Anzeige aller Parameter
- Einstellung aller Betriebsparameter
- programmierbarer Betriebsmodus + Urlaubsmodus
- integrierte WLAN-Schnittstelle
- Smart Home: Integration in Building Management System
- kompatibel mit ModBus (RTU)

airleben Gruppe

Telefon: +49 (0) 341 234602-0 I E-Mail: info@airleben.de

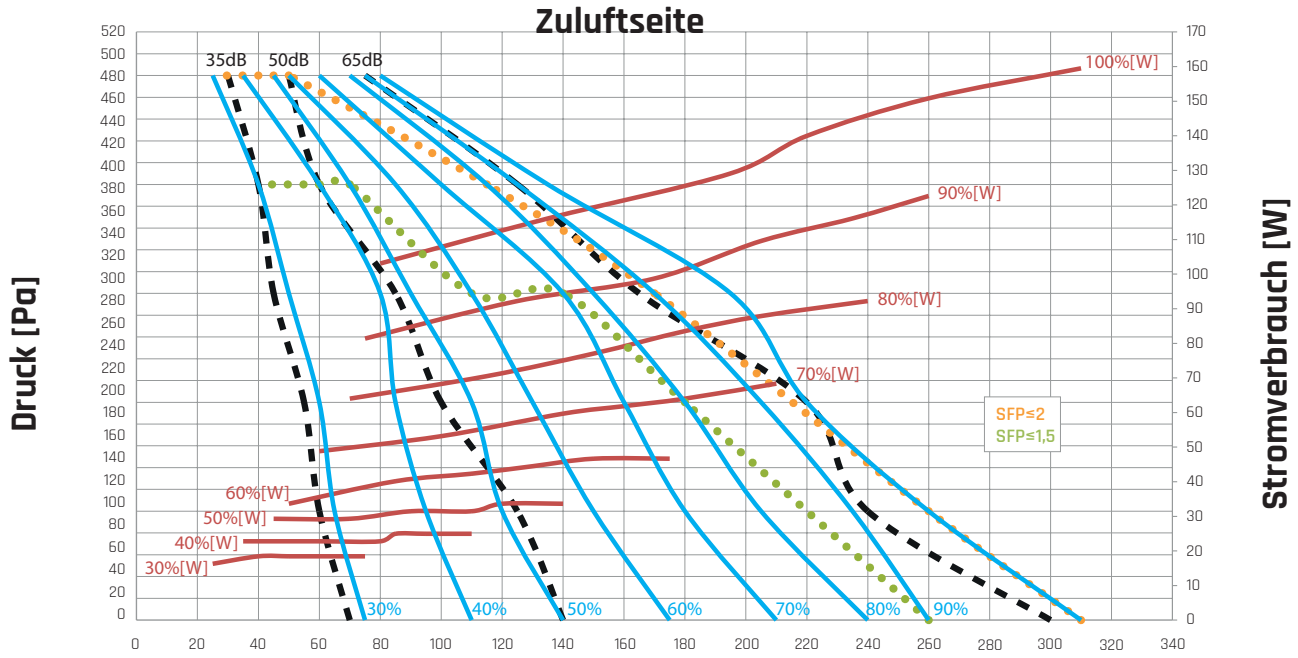

Ventilatordrehzahl
Geräuschpegel dB(A)
Stromaufnahme beider Lüfter

SFP-Faktor wird für beide Lüfter angewendet

Geräuschpegel

	63 Hz	125 Hz	250Hz	500 Hz	1 kHz	2 kHz	4 kHz	8 kHz	Lw(A)
Zuluft	-23	-15	-13	-8	-7	-9	-16	-21	0,00
Frischluft	-23	-13	-7	-7	-9	-11	-24	-32	-3,02
Ansaugluft	-21	-13	-13	-9	-6	-9	-15	-22	0,58
Abluft	-22	-11	-8	-7	-7	-10	-21	-30	-2,20
Umgebung (1,5 m)	-5	-5	-15	-20	-25	-35	-37	-36	-20

Korrektur für Umgebungs-Tondaten gültig nur im Bereich des Nominalluftstroms

thermische Effizienz der Wärmerückgewinnung

Nutzungsbedingungen: 5°C RH 70% Außen
22°C RH 40% Innen

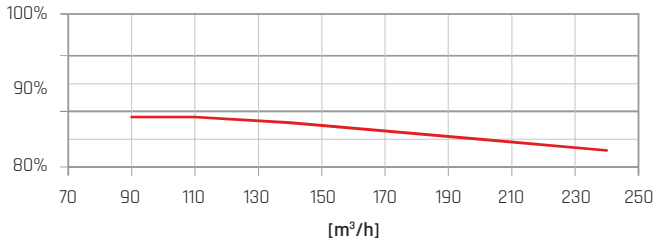

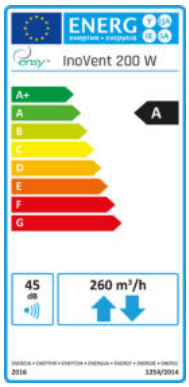

airleben Gruppe

Telefon: +49 (0) 341 234602-0 | E-Mail: info@airleben.de

InoVent 300 DL oder DR

KWL-Gerät ensy by airleben bis 300 m³/h

Beschreibung

Die ensy by airleben Lüftungsgeräte mit Wärmerückgewinnung durch Rotationswärmeaustauscher sorgen für eine ausgewogene Raumluft. Sie beruhen auf der neuesten Technologie hinsichtlich Energieeffizienz und geringem Geräuschpegel.

Vorteile

- platzsparende Bauweise für Zwischendecke mit rechtsseitiger (R) und linksseitiger (L) Zuluft
- bis 300 m³/h
- Bedienfeld mit 10 m Kabel
- einfaches Steuerungssystem mit Touchbedienfeld (im Lieferumfang enthalten)
- Steuerung per App via WiFi
- kein Kondensatablauf nötig, da Feuchterückgewinnung über Rotationswärmetauscher

Einsatzbereich

- Wohnungen, Einfamilienhäuser
- Energieeffizienzhaus
- Passivhaus

Technische Daten

Heizregister:	Phase / Spannung	(50Hz/VAC)	~ 1 / 230
	Stromaufnahme	(W)	800
Ventilator:	Phase / Spannung	(50Hz/VAC)	~ 1 / 230
	Gesamte Stromaufnahme beider Lüfter bei NORM-Betrieb	(A)	0,18
	Geschwindigkeit bei MAX-Betrieb	o/min	2.100
maximaler Strom (Heizregister + Lüfter):		(W)	1.200
Bypass-Steuerung			integriert
Filterklasse:		F7	ePM1/55%
Wärmedämmung:		seitlich / oben / unten	40 mm
		Fronttür	50 mm
Farbe:		RAL 9003	
Gewicht:		(kg)	54

airleben Gruppe

Telefon: +49 (0) 341 234602-0 I E-Mail: info@airleben.de

InoVent 300 DL oder DR

KWL-Gerät ensy by airleben bis 300 m³/h

ensy InoVent 300 DR

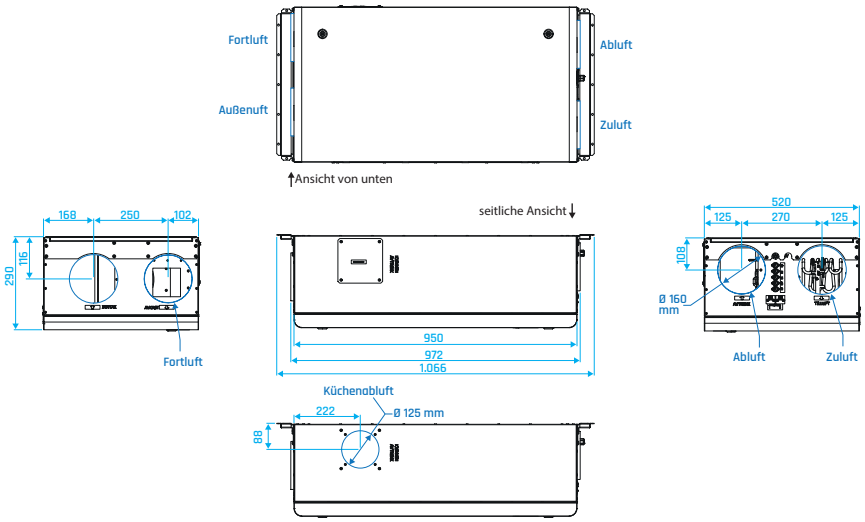

ensy InoVent 300 DL

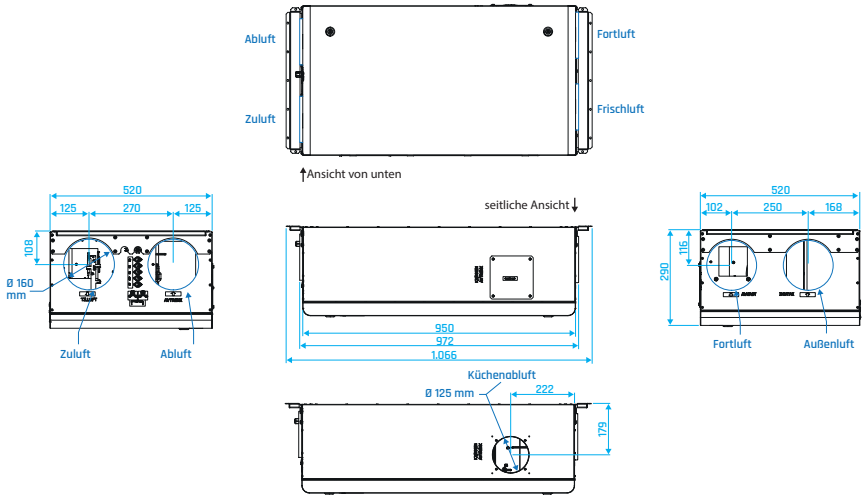

InoTouch Steuerung

- übersichtliche Oberfläche
- mehrfarbiger Touchscreen
- Anzeige aller Parameter
- Einstellung aller Betriebsparameter
- programmierbarer Betriebsmodus + Urlaubsmodus
- integrierte WLAN-Schnittstelle
- Smart Home: Integration in Building Management System
- kompatibel mit ModBus (RTU)

airleben Gruppe

Telefon: +49 (0) 341 234602-0 | E-Mail: info@airleben.de

Zuluftseite

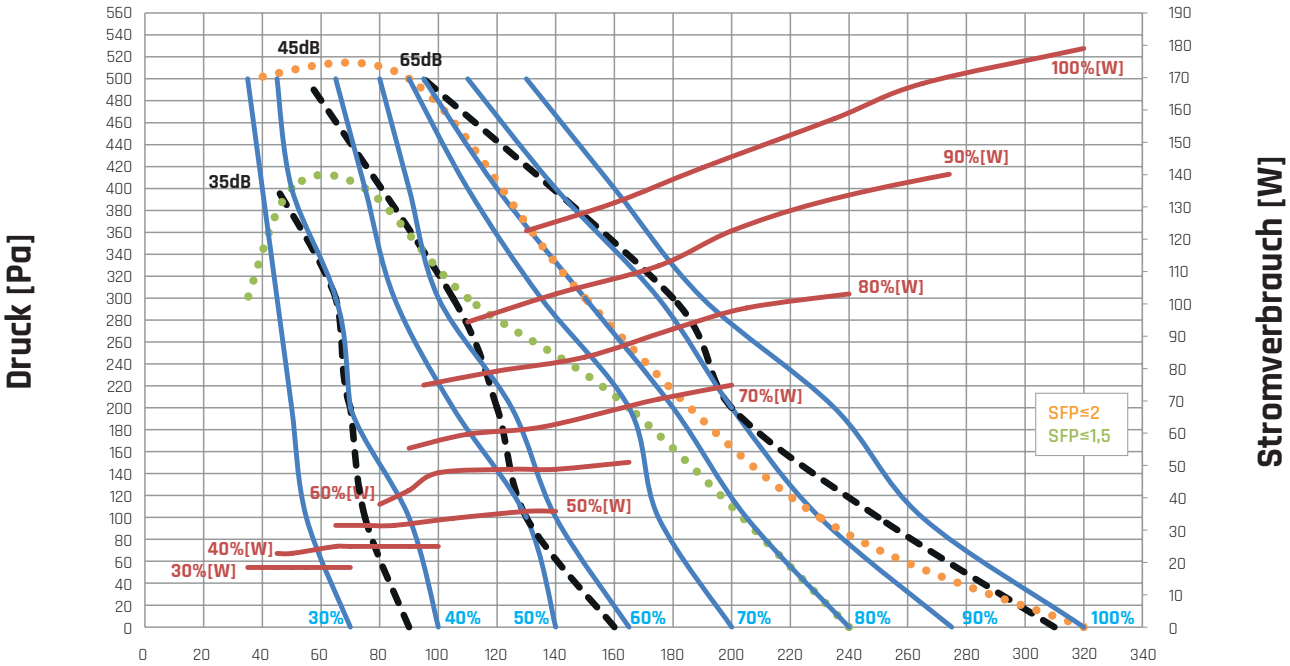

Ventilatordrehzahl
Geräuschpegel dB(A)
Stromaufnahme beider Lüfter

SFP-Faktor wird für beide Lüfter angewendet

Geräuschpegel

	63 Hz	125 Hz	250Hz	500 Hz	1 kHz	2 kHz	4 kHz	8 kHz	Lw(A)
Zuluft	-19	-15	-14	-6	-10	-15	-15	-24	0,00
Frischluft	-29	-18	-16	-9	-5	-21	-23	-33	-0,64
Ansaugluft	-18	-14	-14	-12	-7	-13	-15	-21	1,66
Abluft	-36	-24	-19	-16	-11	-21	-23	-33	-0,64
Umgebung (1,5 m)	0	-3	-5	-15	-22	-28	-30	-30	-15

Korrektur für Umgebungs-Tondaten gültig nur im Bereich des Nominalluftstroms

thermische Effizienz der Wärmerückgewinnung

Nutzungsbedingungen: 5°C RH 70% Außen
22°C RH 40% Innen

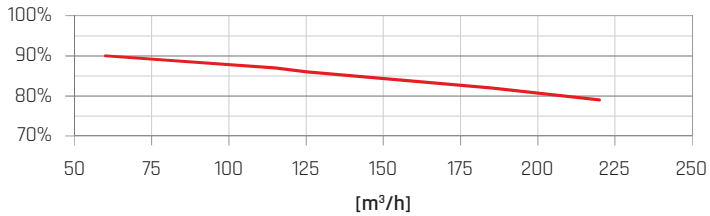

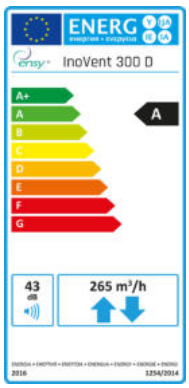

airleben Gruppe

Telefon: +49 (0) 341 234602-0 | E-Mail: info@airleben.de

InoVent 300 WL oder WR

KWL-Gerät ensy by airleben bis 300 m³/h

Beschreibung

Die ensy by airleben Lüftungsgeräte mit Wärmerückgewinnung durch Rotationswärmeaustauscher sorgen für eine ausgewogene Raumluft. Sie beruhen auf der neuesten Technologie hinsichtlich Energieeffizienz und geringem Geräuschpegel.

Vorteile

- zur Wandmontage mit rechtsseitiger (R) oder linksseitiger (L) Zuluft
- bis 300 m³/h
- Bedienfeld mit 2 m Kabel
- einfaches Steuerungssystem mit Touchbedienfeld (im Lieferumfang enthalten)
- Steuerung per App via WiFi
- kein Kondensatablauf nötig, da Feuchterückgewinnung über Rotationswärmetauscher

Einsatzbereich

- Wohnungen, Einfamilienhäuser und kleine Mehrfamilienhäuser
- Energieeffizienzhaus
- Passivhaus

Technische Daten

Heizregister:	Phase / Spannung	(50Hz/VAC)	~ 1 / 230
	Stromaufnahme	(W)	800
Ventilator:	Phase / Spannung	(50Hz/VAC)	~ 1 / 230
	Gesamte Stromaufnahme bei der Lüfter bei NORM-Betrieb	(A)	0,27
	Geschwindigkeit bei MAX-Betrieb	o/min	2.100
maximaler Strom (Heizregister + Lüfter):		(W)	1.200
Bypass-Steuerung			integriert
Filterklasse:		F7	ePM1/55%
Wärmedämmung:		seitlich / oben / unten	40 mm
		Fronttür	50 mm
Farbe:		RAL 9003	
Gewicht:		(kg)	54

airleben Gruppe

Telefon: +49 (0) 341 234602-0 I E-Mail: info@airleben.de

InoVent 300 WL oder WR

KWL-Gerät ensy by airleben bis 300 m³/h

airleben
...Sie Lüftungskompetenz

ensy InoVent 300 WL

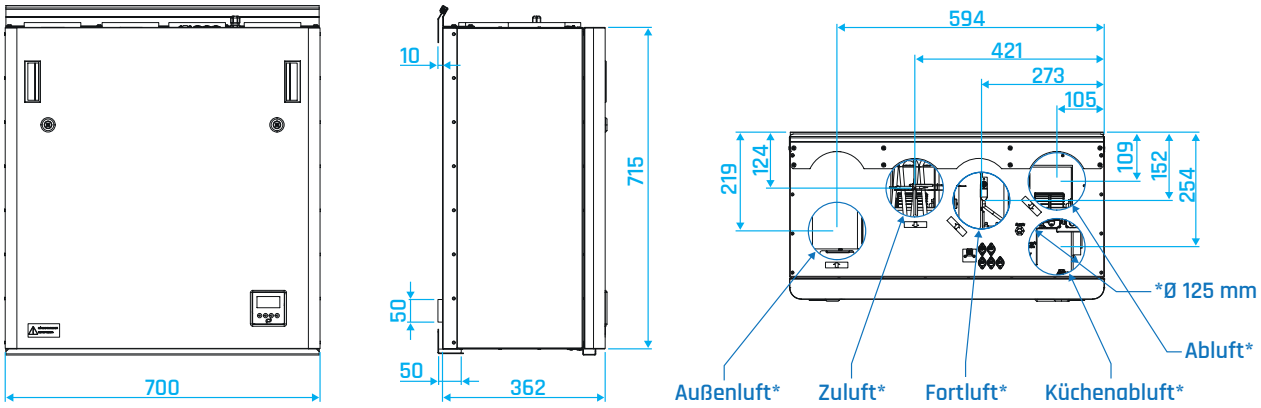

ensy InoVent 300 WR

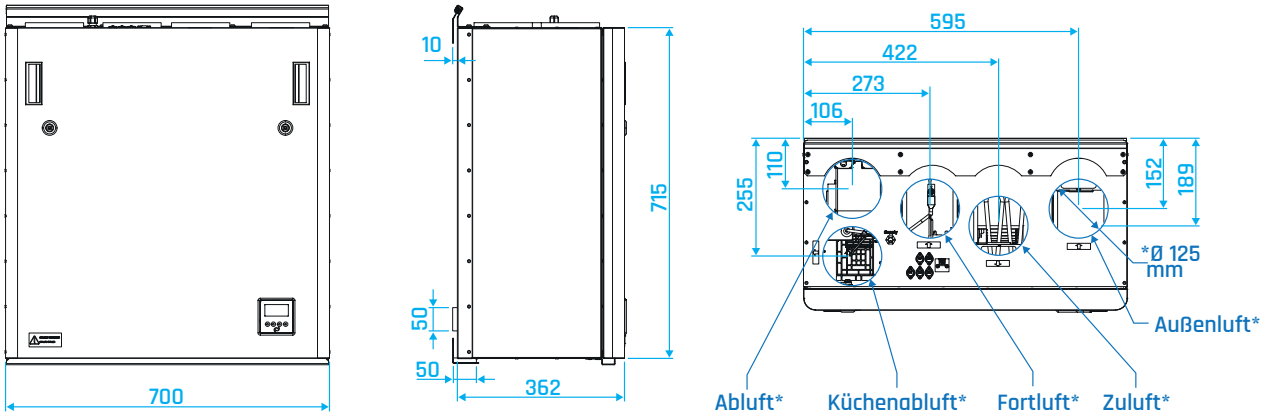

InoTouch Steuerung

- übersichtliche Oberfläche
- mehrfarbiger Touchscreen
- Anzeige aller Parameter
- Einstellung aller Betriebsparameter
- programmierbarer Betriebsmodus + Urlaubsmodus
- integrierte WLAN-Schnittstelle
- Smart Home: Integration in Building Management System
- kompatibel mit ModBus (RTU)

airleben Gruppe

Telefon: +49 (0) 341 234602-0 | E-Mail: info@airleben.de

Zuluftseite

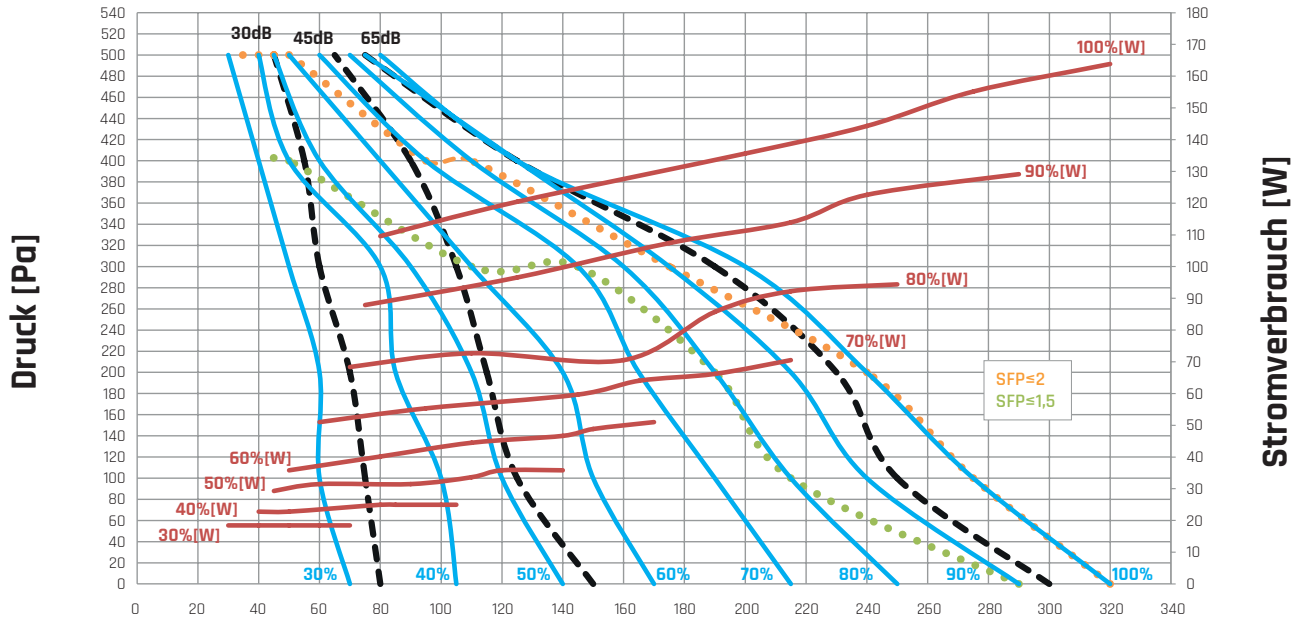

Ventilatordrehzahl
Geräuschpegel dB(A)
Stromaufnahme beider Lüfter

Luftvolumenstrom m³/h

SFP-Faktor wird für beide Lüfter angewendet

Geräuschpegel

	63 Hz	125 Hz	250Hz	500 Hz	1 kHz	2 kHz	4 kHz	8 kHz	Lw(A)
Zuluft	-32	-19	-12	-6	-10	-9	-11	-15	0,00
Frischluft	-30	-18	-10	-5	-12	-9	-15	-22	-1,94
Ansaugluft	-32	-19	-13	-6	-3	-9	-14	-18	0,65
Abluft	-22	-12	-6	-2	-3	-2	-4	-8	-3,01
Umgebung (1,5 m)	0	-2	-11	-24	-25	-31	-31	-30	-16

Korrektur für Umgebungs-Tondaten gültig nur im Bereich des Nominalluftstroms

thermische Effizienz der Wärmerückgewinnung

Nutzungsbedingungen: 5°C RH 70% Außen
22°C RH 40% Innen

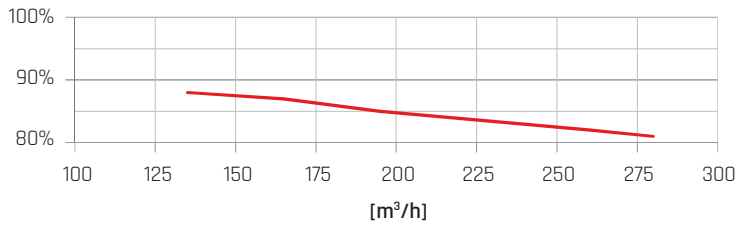

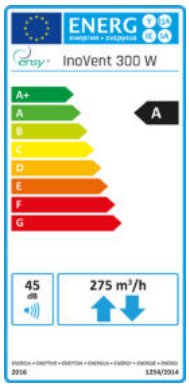

airleben Gruppe

Telefon: +49 (0) 341 234602-0 | E-Mail: info@airleben.de

InoVent 350 WL oder WR

KWL-Gerät ensy by airleben bis 350 m³/h

Beschreibung

Die ensy by airleben Lüftungsgeräte mit Wärmerückgewinnung durch Rotationswärmeaustauscher sorgen für eine ausgewogene Raumluft. Sie beruhen auf der neuesten Technologie hinsichtlich Energieeffizienz und geringem Geräuschpegel.

Vorteile

- zur Wandmontage mit rechtsseitiger (R) und linksseitiger (L) Zuluft
- bis 350 m³/h
- Bedienfeld mit 2 m Kabel
- einfaches Steuerungssystem mit Touchbedienfeld (im Lieferumfang enthalten)
- Steuerung per App via WiFi
- kein Kondensatablauf nötig, da Feuchterückgewinnung über Rotationswärmetauscher

Einsatzbereich

- größere Wohnungen und Einfamilienhäuser
- Energieeffizienzhaus
- Passivhaus

Technische Daten

Heizregister:	Phase / Spannung	(50Hz/VAC)	~ 1 / 230
	Stromaufnahme	(W)	1.200
Ventilator:	Phase / Spannung	(50Hz/VAC)	~ 1 / 230
	Gesamte Stromaufnahme beider Lüfter bei NORM-Betrieb	(A)	0,36
maximaler Strom (Heizregister + Lüfter):		(W)	1.600
Bypass-Steuerung			integriert
Filterklasse:		F7	ePM1/55%
Wärmedämmung:		seitlich / oben / unten	40 mm
		Fronttür	50 mm
Farbe:		RAL 9003	
Gewicht:		(kg)	61,5

airleben Gruppe

Telefon: +49 (0) 341 234602-0 | E-Mail: info@airleben.de

InoVent 350 WL oder WR

KWL-Gerät ensy by airleben bis 350 m³/h

airleben
...Sie Lüftungskompetenz

ensy InoVent 350 WL

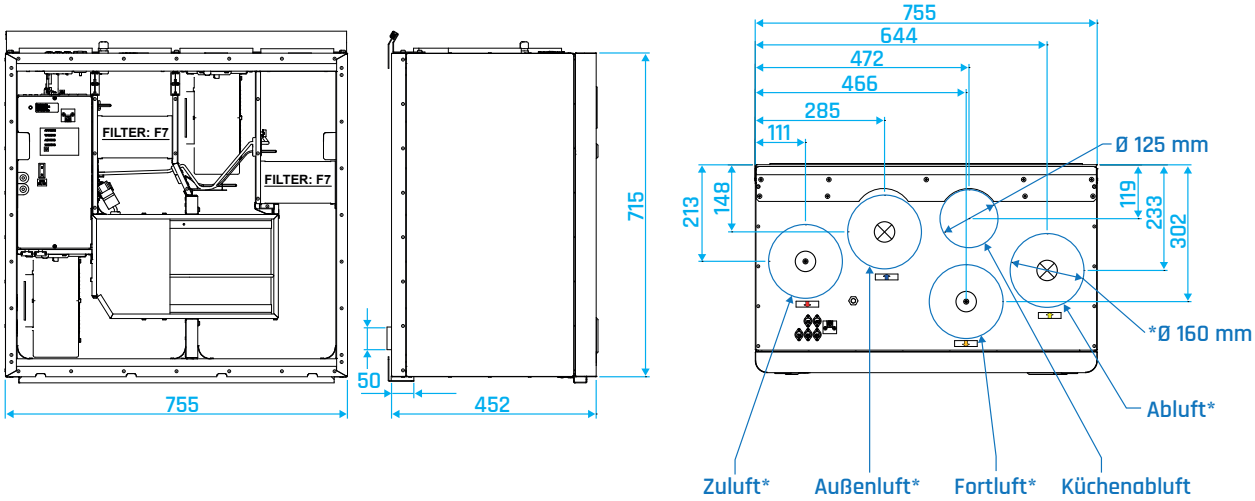

ensy InoVent 350 WR

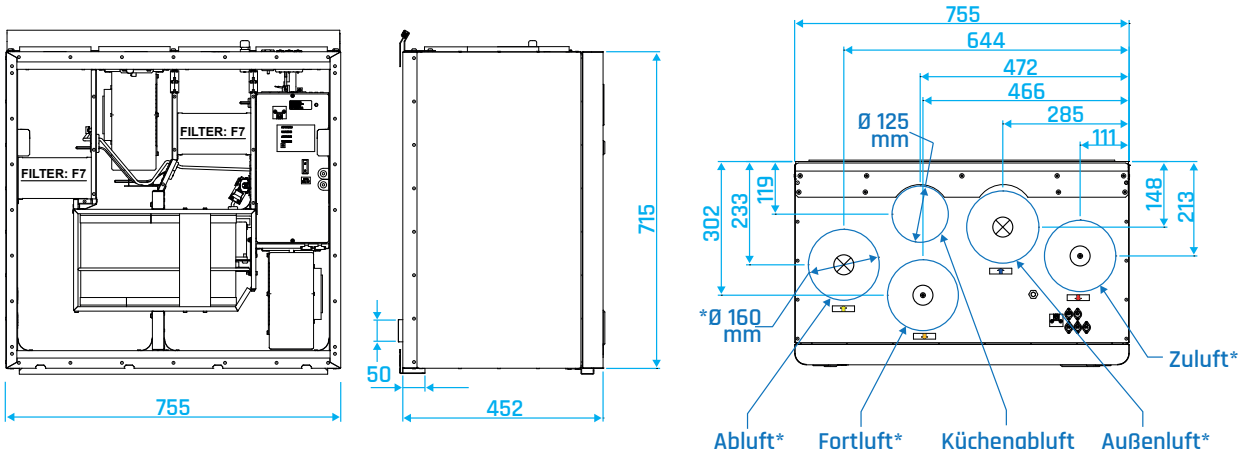

InoTouch Steuerung

- übersichtliche Oberfläche
- mehrfarbiger Touchscreen
- Anzeige aller Parameter
- Einstellung aller Betriebsparameter
- programmierbarer Betriebsmodus + Urlaubsmodus
- integrierte WLAN-Schnittstelle
- Smart Home: Integration in Building Management System
- kompatibel mit ModBus (RTU)

airleben Gruppe

Telefon: +49 (0) 341 234602-0 I E-Mail: info@airleben.de

Zuluftseite

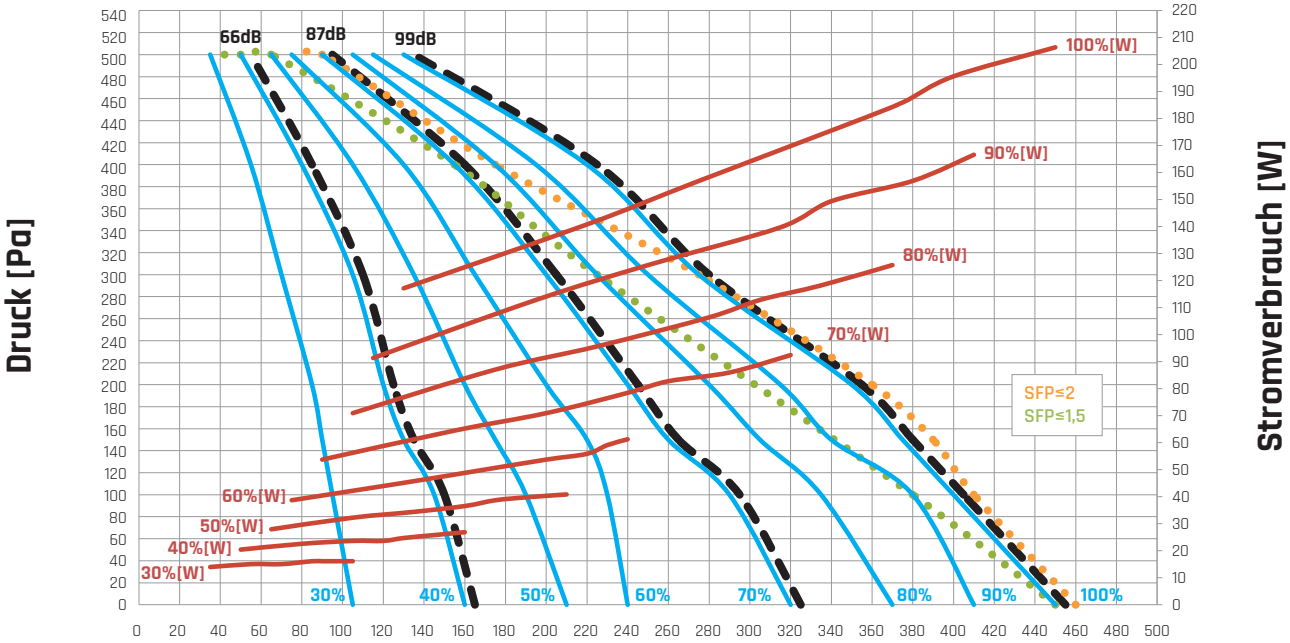

Ventilatordrehzahl
Geräuschpegel dB(A)
Stromaufnahme beider Lüfter

Luftvolumenstrom m³/h

SFP-Faktor wird für beide Lüfter angewendet

Geräuschpegel

	63 Hz	125 Hz	250Hz	500 Hz	1 kHz	2 kHz	4 kHz	8 kHz	Lw(A)
Zuluft	-27	-22	-17	-15	-16	-26	-31	-33	0,00
Frischluft	-46	-39	-35	-34	-36	-36	-34	-33	-17
Ansaugluft	-30	-24	-20	-17	-17	-23	-26	-25	-1
Abluft	-43	-36	-33	-30	-34	-35	-33	-33	-18
Umgebung (1,5 m)	-69	-62	-58	-56	-56	-58	-61	-65	-57

Korrektur für Umgebungs-Tondaten gültig nur im Bereich des Nominalluftstroms

thermische Effizienz der Wärmerückgewinnung

Nutzungsbedingungen: 5°C RH 70% Außen
22°C RH 40% Innen

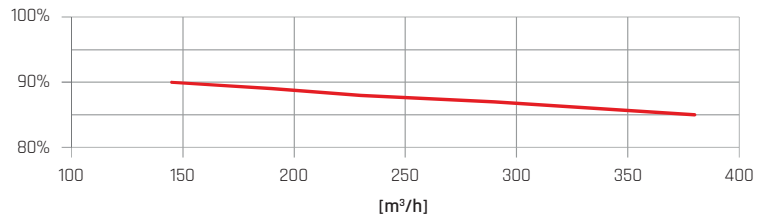

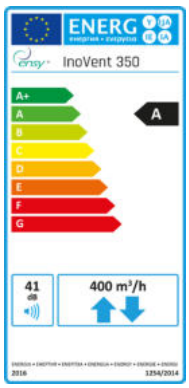

airleben Gruppe

Telefon: +49 (0) 341 234602-0 | E-Mail: info@airleben.de

InoVent 400 DL oder DR

KWL-Gerät ensy by airleben bis 400 m³/h

Beschreibung

Die ensy by airleben Lüftungsgeräte mit Wärmerückgewinnung durch Rotationswärmeaustauscher sorgen für eine ausgewogene Raumluft. Sie beruhen auf der neuesten Technologie hinsichtlich Energieeffizienz und geringem Geräuschpegel.

Vorteile

- zur Deckenmontage mit rechtsseitiger (R) und linksseitiger (L) Zuluft
- bis 400 m³/h
- Bedienfeld mit 10 m Kabel
- einfaches Steuerungssystem mit Touchbedienfeld (im Lieferumfang enthalten)
- Steuerung per App via WiFi
- kein Kondensatablauf nötig, da Feuchterückgewinnung über Rotationswärmetauscher

Einsatzbereich

- größere Wohnungen und Einfamilienhäuser
- Energieeffizienzhaus
- Passivhaus

Technische Daten

Heizregister:	Phase / Spannung	(50Hz/VAC)	~ 1 / 230
	Stromaufnahme	(W)	2 x 750
Ventilator:	Phase / Spannung	(50Hz/VAC)	~ 1 / 230
	Gesamte Stromaufnahme beider Ventilatoren bei NORM-Betrieb	(A)	0,40
	Geschwindigkeit bei MAX-Betrieb	0/min	2.100
maximaler Strom (Heizregister + Lüfter):		(W)	1.900
Bypass-Steuerung			integriert
Filterklasse:		F7	ePM1/55%
Wärmedämmung:		seitlich / oben / unten	40 mm
		Fronttür	25 mm
Farbe:		RAL 9003	
Gewicht:		(kg)	62

airleben Gruppe

Telefon: +49 (0) 341 234602-0 I E-Mail: info@airleben.de

InoVent 400 DL oder DR

KWL-Gerät ensy by airleben bis 400 m³/h

ensy InoVent 400 DR

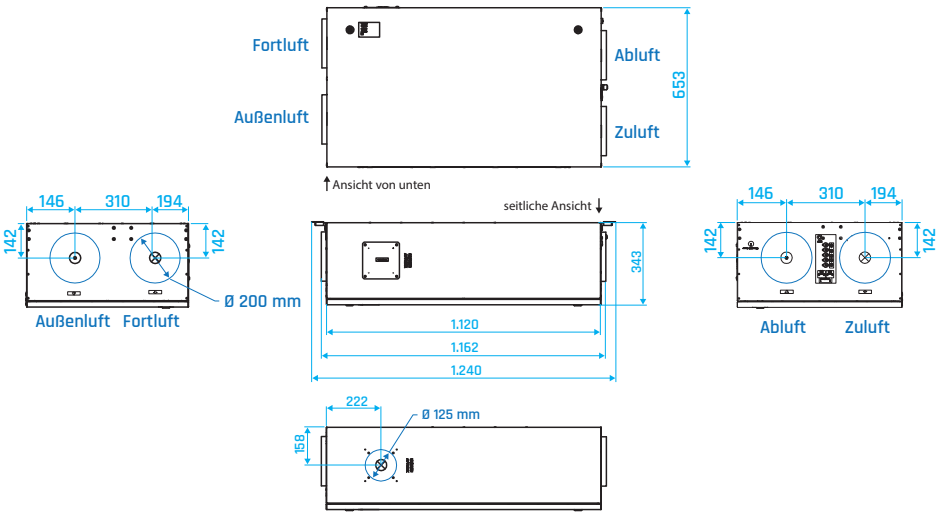

ensy InoVent 400 DL

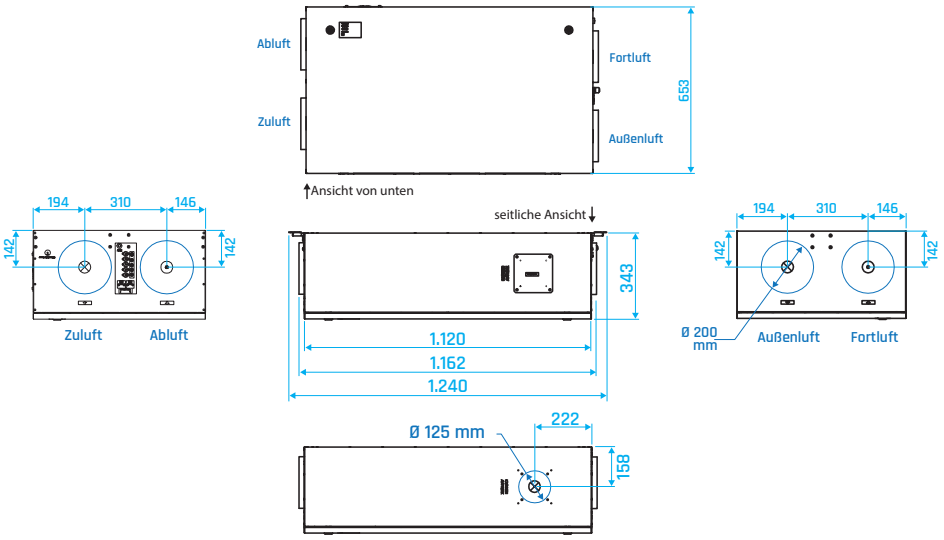

InoTouch Steuerung

- übersichtliche Oberfläche
- mehrfarbiger Touchscreen
- Anzeige aller Parameter
- Einstellung aller Betriebsparameter
- programmierbarer Betriebsmodus + Urlaubsmodus
- integrierte WLAN-Schnittstelle
- Smart Home: Integration in Building Management System
- kompatibel mit ModBus (RTU)

airleben Gruppe

Telefon: +49 (0) 341 234602-0 I E-Mail: info@airleben.de

Zuluftseite

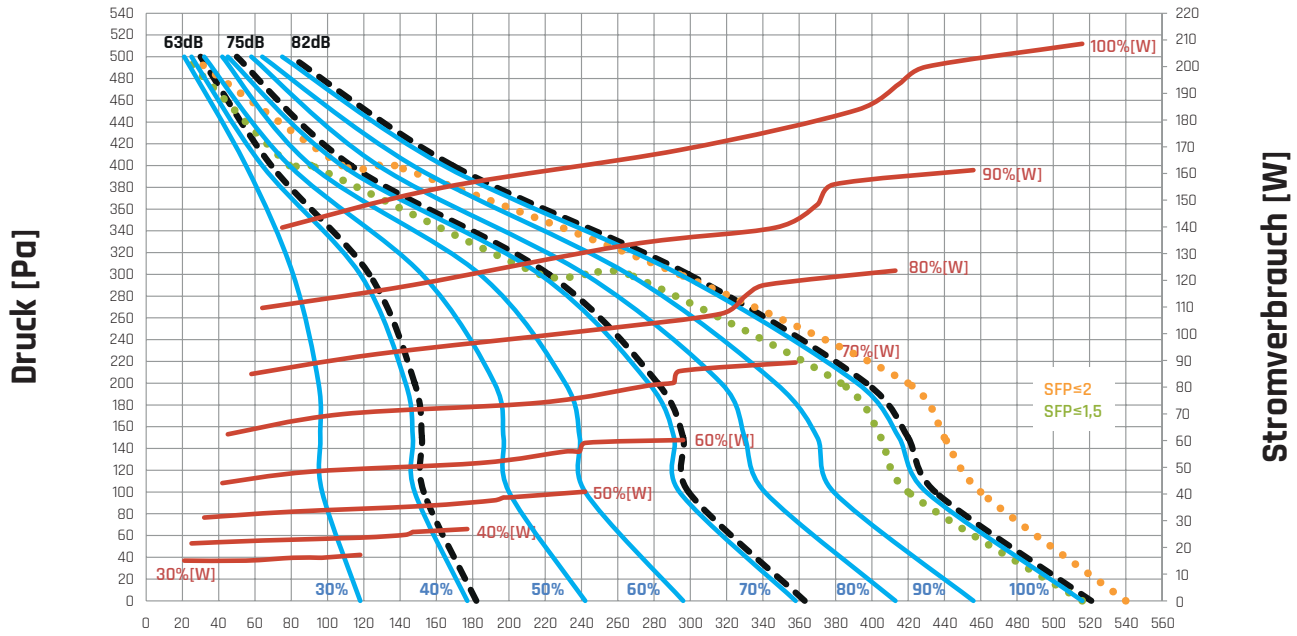

Ventilatordrehzahl
Geräuschpegel dB(A)
Stromaufnahme beider Lüfter

Luftvolumenstrom m³/h

SFP-Faktor wird für beide Lüfter angewendet

Geräuschpegel

	63 Hz	125 Hz	250Hz	500 Hz	1 kHz	2 kHz	4 kHz	8 kHz	Lw(A)
Zuluft	-38	-18	-7	-6	-1	-2	-8	-17	0,00
Frischluft	-53	-30	-18	-20	-15	-18	-27	-33	-12
Ansaugluft	-41	-16	-3	-1	-2	-1	-6	-16	3
Abluft	-48	-25	-17	-19	-16	-16	-23	-30	-12
Umgebung (1,5 m)	-70	-59	-51	-52	-48	-48	-52	-55	-43

Korrektur für Umgebungs-Tondaten gültig nur im Bereich des Nominalluftstroms

thermische Effizienz der Wärmerückgewinnung

Nutzungsbedingungen: 5°C RH 70% Außen
22°C RH 40% Innen

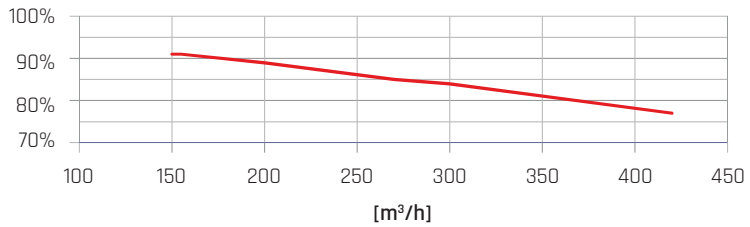

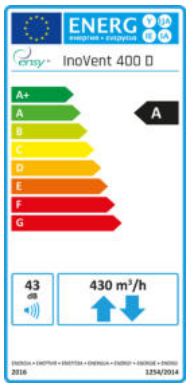

airleben Gruppe

Telefon: +49 (0) 341 234602-0 | E-Mail: info@airleben.de

InoVent 400 WL oder WR

KWL-Gerät ensy by airleben bis 400 m³

Beschreibung

Die ensy by airleben Lüftungsgeräte mit Wärmerückgewinnung durch Rotationswärmeaustauscher sorgen für eine ausgewogene Raumluft. Sie beruhen auf der neuesten Technologie hinsichtlich Energieeffizienz und geringem Geräuschpegel.

Vorteile

- zur Wandmontage mit rechtsseitiger (R) und linksseitiger (L) Zuluft
- bis 400 m³/h
- Bedienfeld mit 2 m Kabel
- einfaches Steuerungssystem mit Touchbedienfeld (im Lieferumfang enthalten)
- Steuerung per App via WiFi
- kein Kondensatablauf nötig, da Feuchterückgewinnung über Rotationswärmetauscher

Einsatzbereich

- größere Wohnungen und Häuser
- Energieeffizienzhaus
- Passivhaus

Technische Daten

Heizregister:	Phase / Spannung	(50Hz/VAC)	~ 1 / 230
	Stromaufnahme	(W)	1.200
Ventilator:	Phase / Spannung	(50Hz/VAC)	~ 1 / 230
	Gesamte Stromaufnahme beider Ventilatoren bei NORM-Betrieb	(A)	0,21
maximaler Strom (Heizregister + Lüfter):		(W)	1.600
Bypass-Steuerung			integriert
Filterklasse:		F7	ePM1/55%
Wärmedämmung:		seitlich / oben / unten	40 mm
		Fronttür	50 mm
Farbe:		RAL 9003	
Gewicht:		(kg)	64,5

airleben Gruppe

Telefon: +49 (0) 341 234602-0 I E-Mail: info@airleben.de

InoVent 400 WL oder WR

KWL-Gerät ensy by airleben bis 400 m³

airleben
...Sie Lüftungskompetenz

ensy InoVent 400 WL

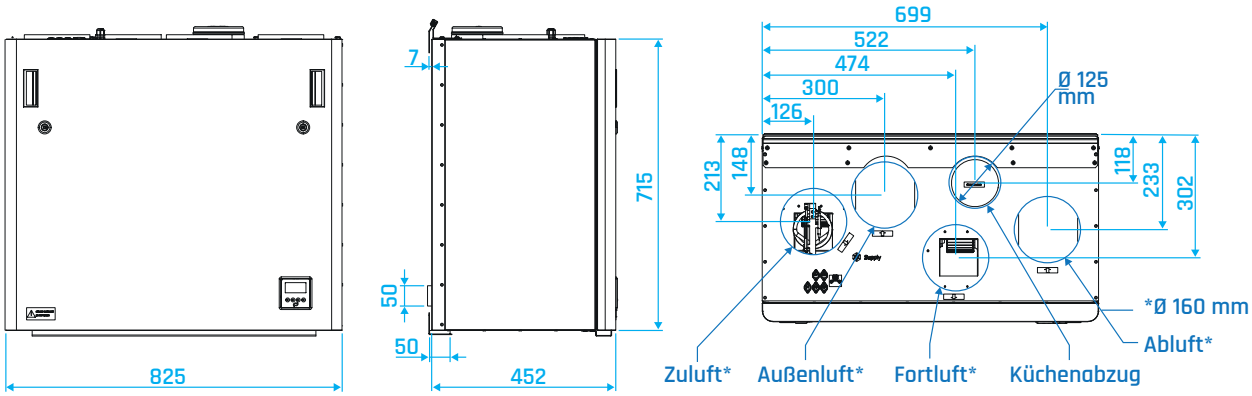

ensy InoVent 400 WR

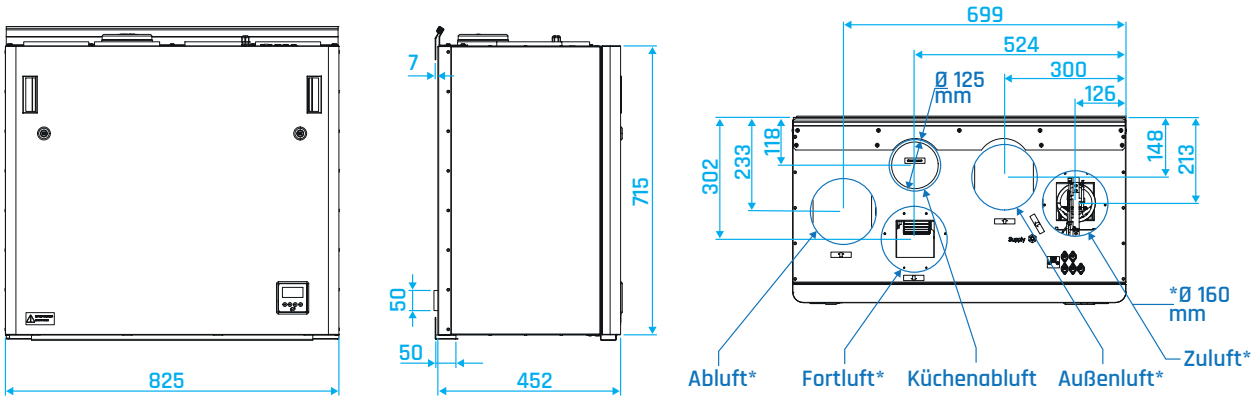

InoTouch Steuerung

- übersichtliche Oberfläche
- mehrfarbiger Touchscreen
- Anzeige aller Parameter
- Einstellung aller Betriebsparameter
- programmierbarer Betriebsmodus + Urlaubsmodus
- integrierte WLAN-Schnittstelle
- Smart Home: Integration in Building Management System
- kompatibel mit ModBus (RTU)

airleben Gruppe

Telefon: +49 (0) 341 234602-0 I E-Mail: info@airleben.de

Zuluftseite

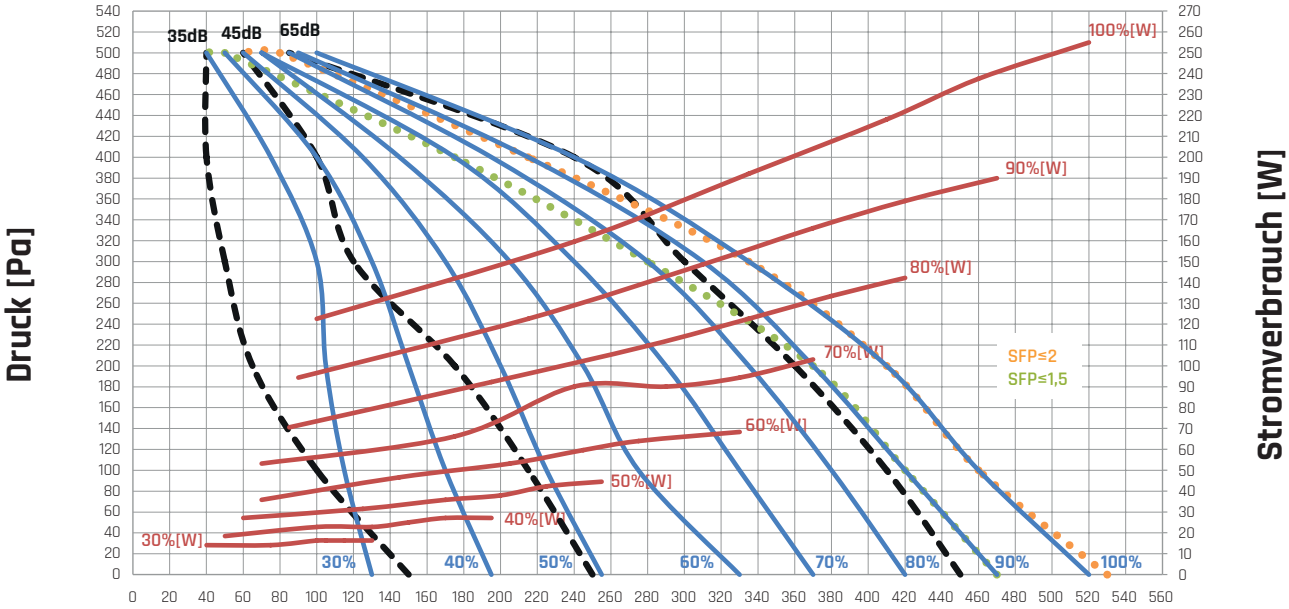

Ventilatordrehzahl
Geräuschpegel dB(A)
Stromaufnahme beider Lüfter

Luftvolumenstrom m³/h

SFP-Faktor wird für beide Lüfter angewendet

Geräuschpegel

	63 Hz	125 Hz	250Hz	500 Hz	1 kHz	2 kHz	4 kHz	8 kHz	Lw(A)
Zuluft	-19	-15	-15	-9	-7	-9	-11	-16	0,00
Frischluft	-25	-17	-12	-8	-7	-10	-15	-23	-1,77
Ansaugluft	-19	-14	-16	-8	-6	-9	-16	-21	1,30
Abluft	-28	-19	-13	-5	-15	-13	-19	-28	-2,14
Umgebung (1,5 m)	-5	-10	-15	-20	-28	-33	-32	-31	-20

Korrektur für Umgebungs-Tondaten gültig nur im Bereich des Nominalluftstroms

thermische Effizienz der Wärmerückgewinnung

Nutzungsbedingungen: 5°C RH 70% Außen
22°C RH 40% Innen

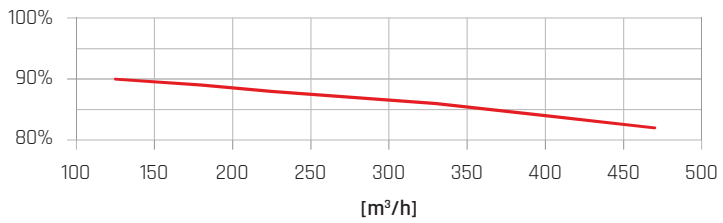

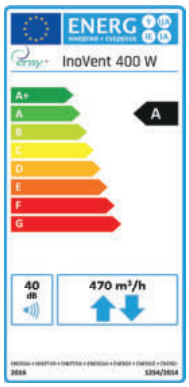

airleben Gruppe

Telefon: +49 (0) 341 234602-0 I E-Mail: info@airleben.de

InoVent 700 WL oder WR

KWL-Gerät ensy by airleben bis 700 m³/h

airleben®
...Sie Lüftungskompetenz

Beschreibung

Die ensy by airleben Lüftungsgeräte mit Wärmerückgewinnung durch Rotationswärmeaustauscher sorgen für eine ausgewogene Raumluft. Sie beruhen auf der neuesten Technologie hinsichtlich Energieeffizienz und geringem Geräuschpegel.

Vorteile

- zur Wandmontage mit rechtsseitiger (R) und linksseitiger (L) Zuluft
- bis 700 m³/h
- Bedienfeld mit 2 m Kabel
- einfaches Steuerungssystem mit Touchbedienfeld (im Lieferumfang enthalten)
- Steuerung per App via WiFi
- kein Kondensatablauf nötig, da Feuchterückgewinnung über Rotationswärmetauscher

Einsatzbereich

- sehr große Wohnungen, Einfamilienhäuser,
- kleine Büros, Läden, Kindergärten u.ä.
- Energieeffizienzhaus
- Passivhaus

Technische Daten

Heizregister:	Phase / Spannung	(50Hz/VAC)	~ 1 / 230
	Stromaufnahme	(W)	1.200
Ventilator:	Phase / Spannung	(50Hz/VAC)	~ 1 / 230
	gesamte Stromaufnahme beider Lüfter bei NORM-Betrieb	(A)	0,83
	Geschwindigkeit bei max-Betrieb	o/min	2.450
maximaler Strom (Heizregister + Lüfter):		(A)	7,3
Bypass-Steuerung			integriert
Filterklasse:		F7	ePM1/55%
Wärmedämmung:		[mm]	40 mm
Farbe:		RAL 9003	
Gewicht:		(kg)	101

airleben Gruppe
Telefon: +49 (0) 341 234602-0 | E-Mail: info@airleben.de

InoVent 700 WL oder WR

KWL-Gerät ensy by airleben bis 700 m³/h

airleben
...Sie Lüftungskompetenz

ensy InoVent 700 WL

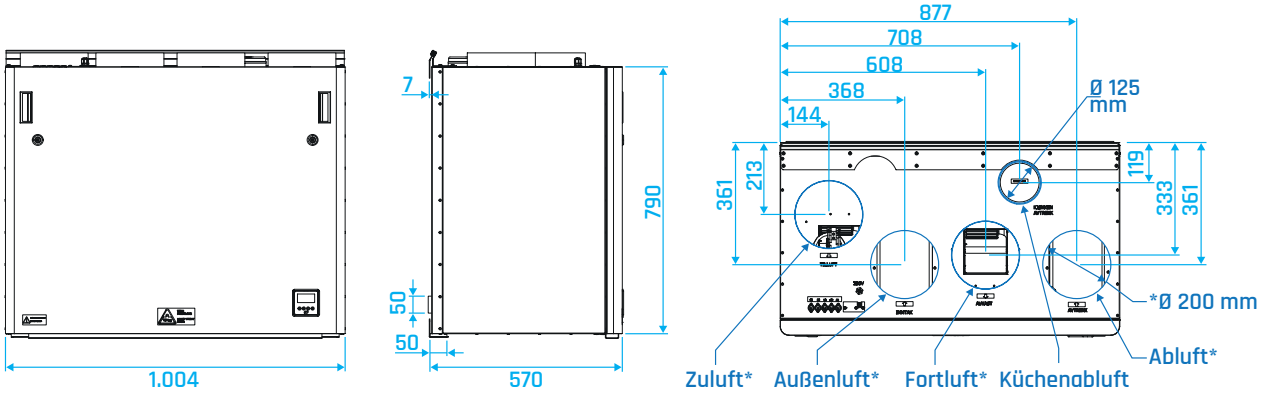

ensy InoVent 700 WR

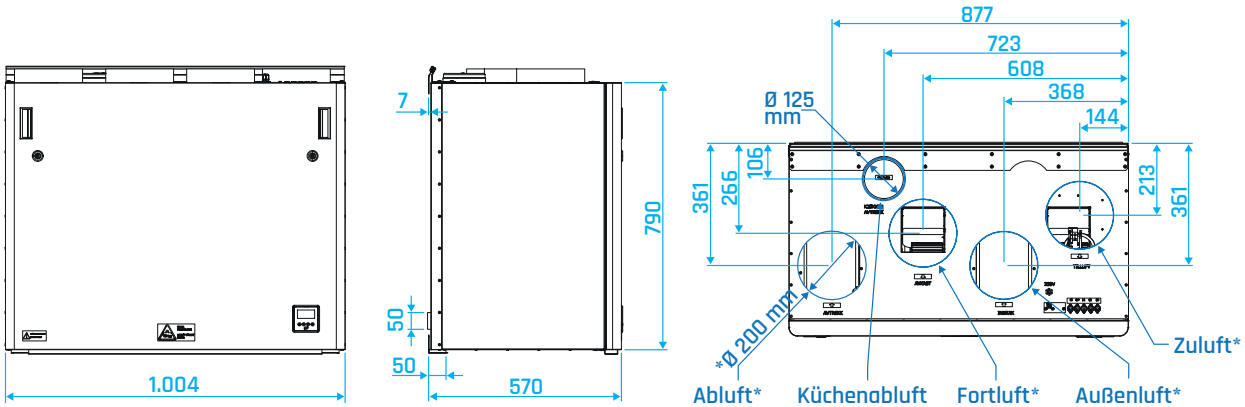

InoTouch Steuerung

- übersichtliche Oberfläche
- mehrfarbiger Touchscreen
- Anzeige aller Parameter
- Einstellung aller Betriebsparameter
- programmierbarer Betriebsmodus + Urlaubsmodus
- integrierte WLAN-Schnittstelle
- Smart Home: Integration in Building Management System
- kompatibel mit ModBus (RTU)

airleben Gruppe

Telefon: +49 (0) 341 234602-0 I E-Mail: info@airleben.de

Zuluftseite

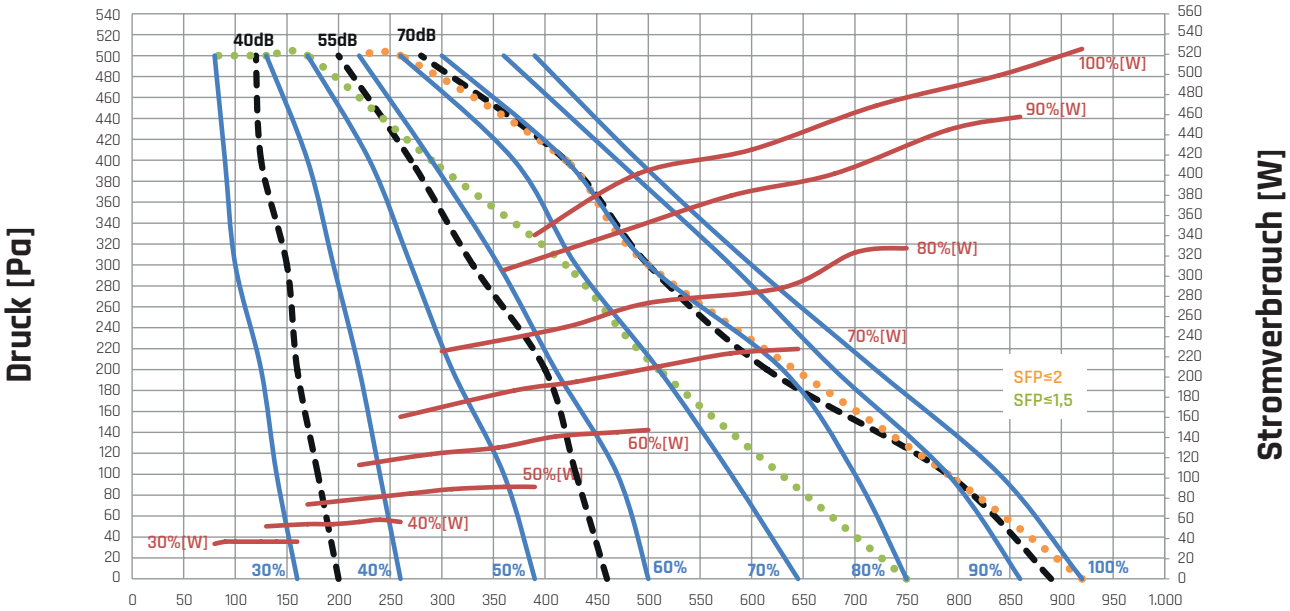

Ventilatordrehzahl
Geräuschpegel dB(A)
Stromaufnahme beider Lüfter

Luftvolumenstrom m³/h

SFP-Faktor wird für beide Lüfter angewendet

Geräuschpegel

	63 Hz	125 Hz	250Hz	500 Hz	1 kHz	2 kHz	4 kHz	8 kHz	Lw(A)
Zuluft	-17	-16	-18	-16	-6	-10	-12	-19	0,00
Frischluft	-32	-20	-17	-13	-8	-10	-14	-21	-2,33
Ansaugluft	-18	-17	-20	-13	-13	-11	-12	-19	-1,74
Abluft	-30	-19	-15	-12	-5	-7	-10	-18	-0,27
Umgebung (1,5 m)	-2	-4	-19	-25	-25	-35	-35	-33	-20

Korrektur für Umgebungs-Tondaten gültig nur im Bereich des Nominalluftstroms

thermische Effizienz der Wärmerückgewinnung

Nutzungsbedingungen: 5°C RH 70% Außen
22°C RH 40% Innen

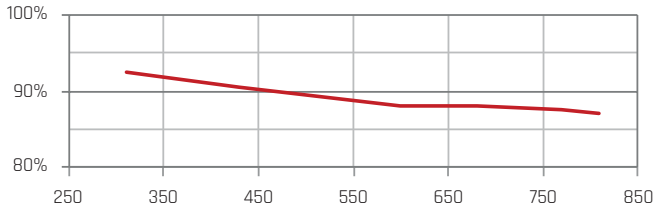

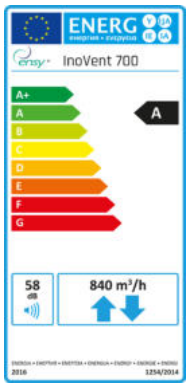

airleben Gruppe

Telefon: +49 (0) 341 234602-0 | E-Mail: info@airleben.de

Kombiblende

für Außen- und Fortluft

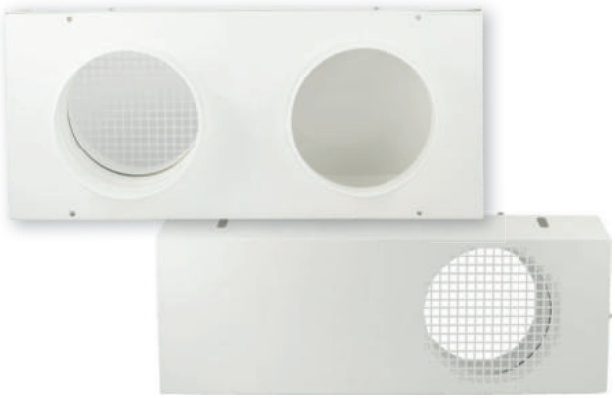

Beschreibung

Die Kombiblende aus verzinktem Stahlblech ist pulverbeschichtet.
Sie kombiniert den Frischlufteinlass / -auslass und ist so konzipiert, dass die Mischung der Beiden vermieden wird. Die Kombiblende lässt sich um 180 ° drehen, so dass sie sowohl rechts-rum als auch linksrum verwendet werden kann.

Vorteil

- nur 1 Blende für Außen und Fortluft

Material

- verzinktes Stahlblech
- pulverbeschichtet
- RAL 9005 (Schwarz)
- RAL 9010 (Weiß)

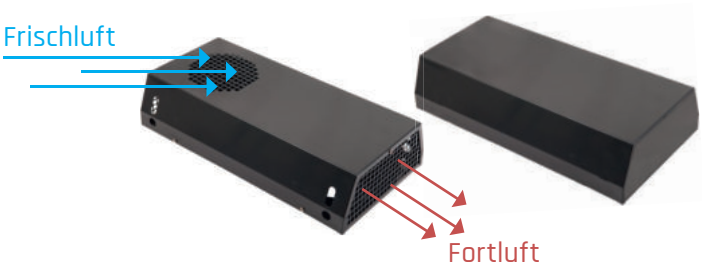

Befestigung

Die Kombiblende lässt sich leicht montieren, indem Sie das Vorderteil (Abb. 1) entfernen und das Rückteil mit 4 Schrauben an der Wand befestigt (Abb. 2). Um das Eindringen von Wasser in das Gebäude zu vermeiden, verwenden Sie zwischen Kombiblende und Wand ein Dichtmittel.

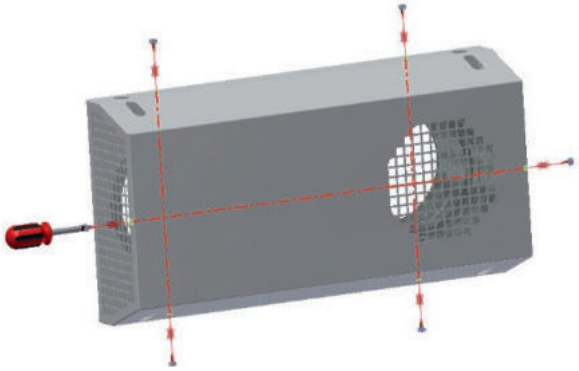

Abb. 1

Abb. 2

Die Kanalverbindung zum Nippel Ø125 bis Ø250 mm mit Dichtungen kann leicht durch Lösen der 6 Schrauben der Frontabdeckung gereinigt werden (Abb. 1)

airleben Gruppe
Telefon: +49 (0) 341 234602-0 I E-Mail: info@airleben.de

Frischluft

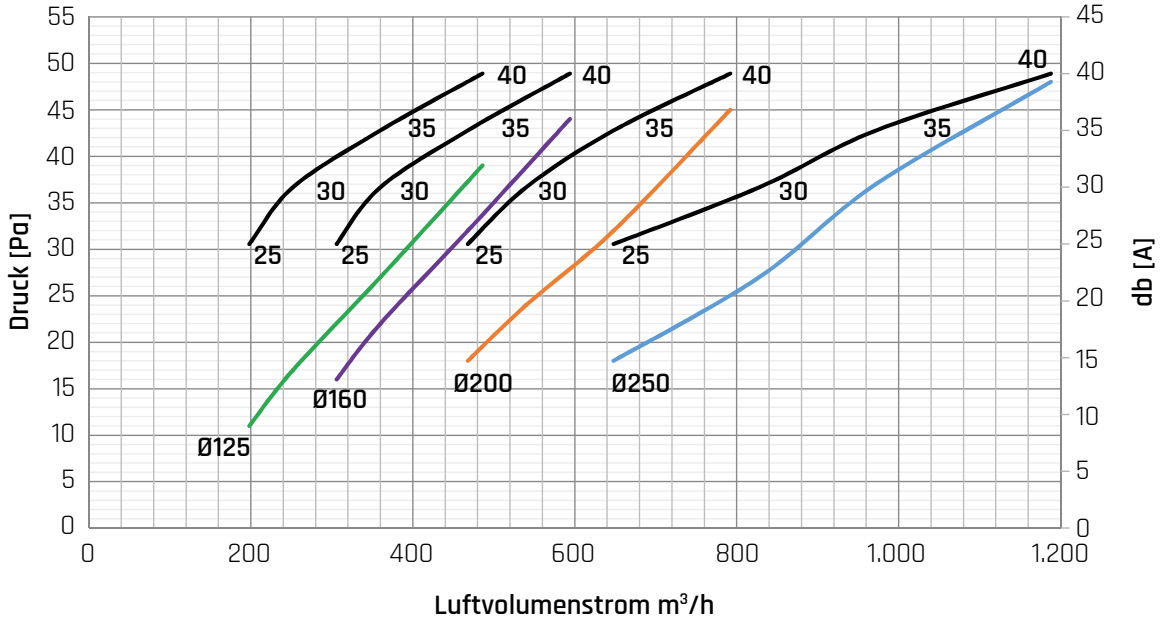

Abluft

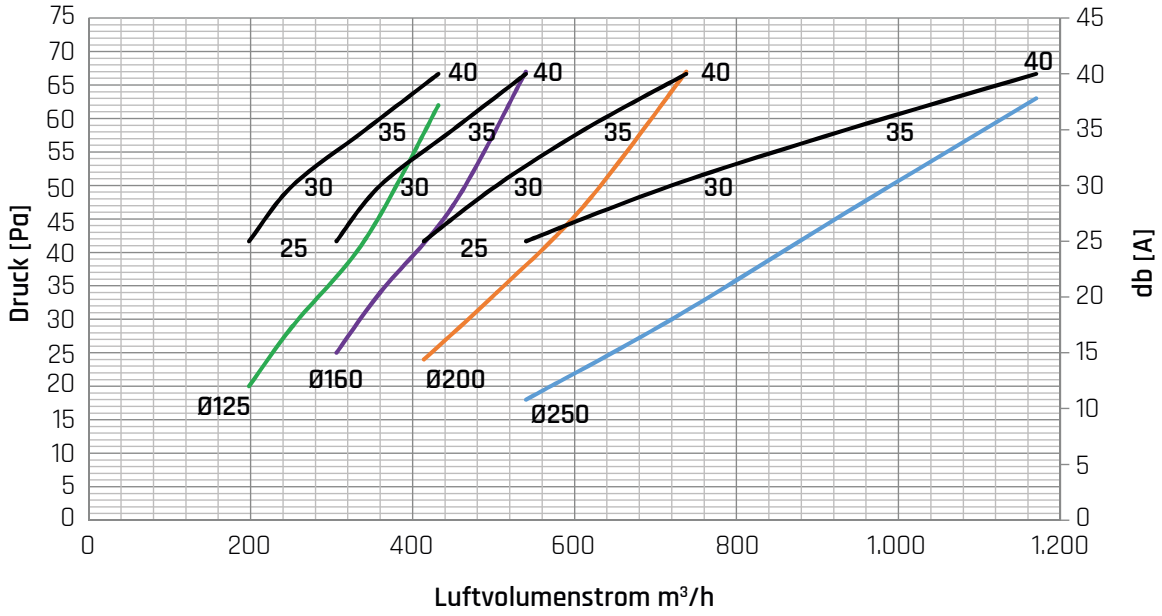

airleben Gruppe
Telefon: +49 (0) 341 234602-0 I E-Mail: info@airleben.de

Abmessungen

Vorderseite

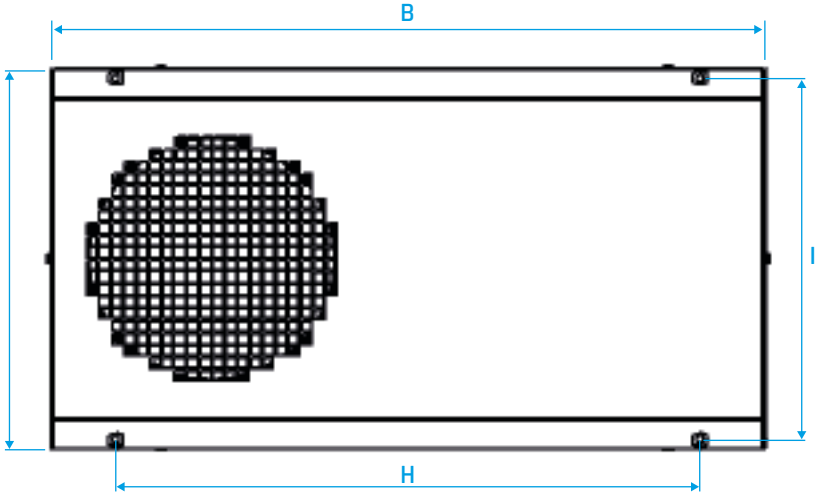

Rückseite

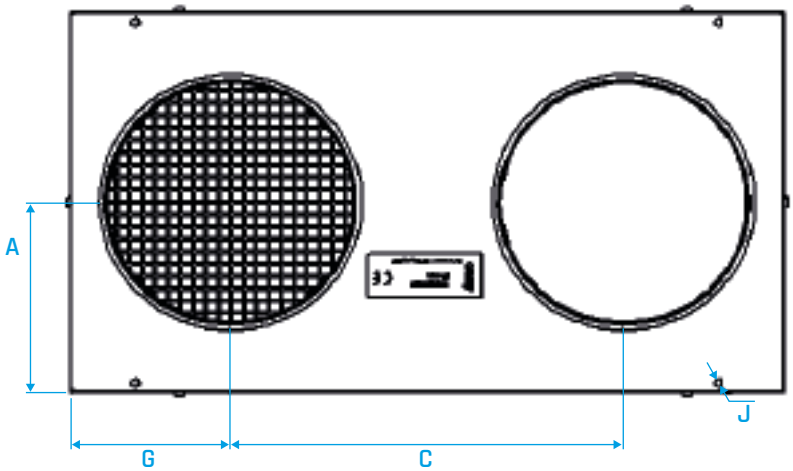

Modell	A [mm]	B [mm]	C [mm]	D [mm]	E [mm]	F [mm]	G [mm]	H [mm]	I [mm]	J [mm]
Kombigitter Ø125	228	443	250	125	98	114	97	3880	212	Ø6
Kombigitter Ø160	228	443	250	160	98	114	97	380	212	Ø6
Kombigitter Ø200	308	563	310	200	98	154	126	460	292	Ø6
Kombigitter Ø250	360	665	360	250	98	180	150	550	34	Ø6

airleben Gruppe

Telefon: +49 (0) 341 234602-0 I E-Mail: info@airleben.de

airleben®
...Sie Lüftungskompetenz

System Komponenten

ensy® by airleben®
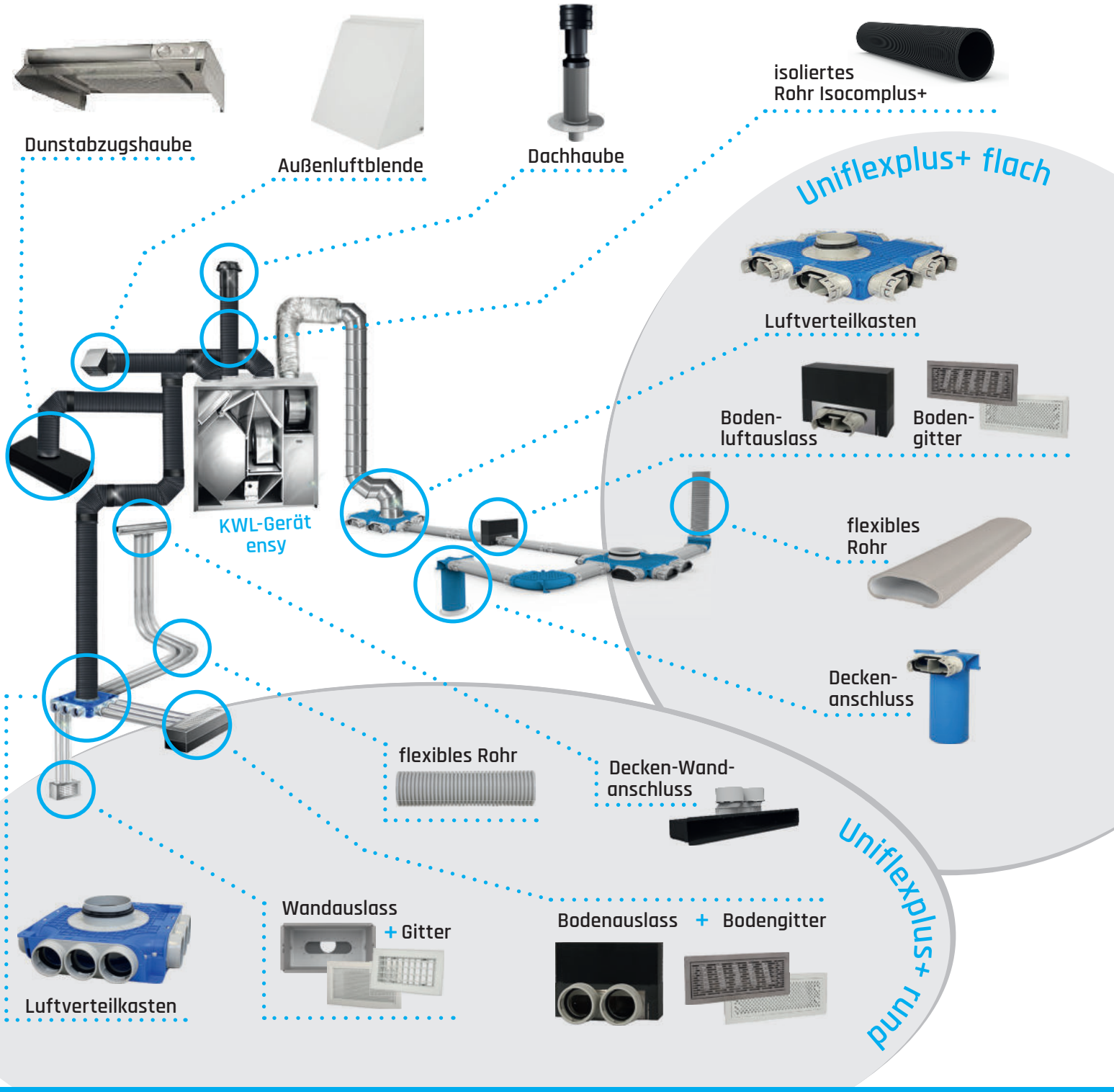
Abluft Küche & Bad // Zuluft Wohnen & Schlafen