Dachdurchführung DDE /DDR

Bestellung ☐ **Anfrage** ☐

airleben®
...Sie Lüftungskompetenz

Firma:	
Straße:	
PLZ, Ort:	
Bearbeiter:	
Telefon:	
Best-Nr.:	
Komm-Nr.:	
Liefertermin:	

Objekt:	
Straße:	
PLZ, Ort:	
z.H. von:	
Anlage:	
Blatt-Nr.:	
Datum:	

Pos.-Nr.:	
Stückzahl:	

Luftleitungsmaß a:		mm
Luftleitungsmaß b:		mm
Innendurchmesser d:		mm
Dachneigung n:		Grad
Gesamtlänge L:		mm
Länge L1:	(300)	mm
Länge L2:	(300)	mm
Blech umlaufend:	(150)	mm

wasserdicht verkittet:	☐
geschweißt:	☐
Stahl verzinkt:	☐
Edelstahl V2A:	☐
Edelstahl V4A:	☐
Aluminium AlMg3:	☐

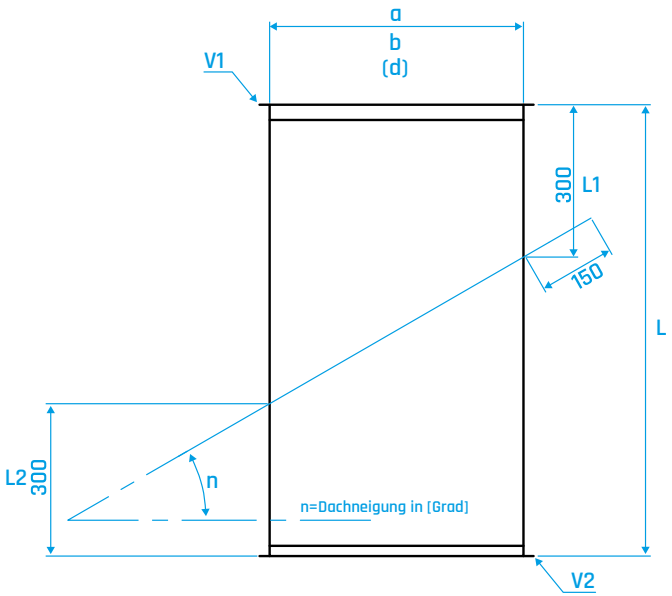

V1:	EP 20 ☐	EP 30 ☐	EP 40 ☐	glatt ☐
V2:	EP 20 ☐	EP 30 ☐	EP 40 ☐	glatt ☐

Drucken | **senden an info@airleben.de**

Unterschrift: