# Taschenfilter

mit verzinktem Stahlrahmen

## Beschreibung

Der Taschenfilter findet Verwendung zur Vor- und Feinfiltration in Schulen, Bürogebäuden, Einkaufszentren usw. und der Filter besteht aus Progressiver Mikrofaser mit guter Staubbindung. Der Rahmen wird aus verzinktem Stahlblech mit einer Tiefe von 25 mm gefertigt.

Der Filter kann online in vielen Standard- und Sondermaßen konfiguriert werden.

airleben24.de /luftfilter

## Material

**Filtermedium:** Synthetik-Progressive Mikrofaser

**Rahmen:** verzinktes Stahlblech

**Güteklassen** nach der Norm DIN ISO 16890:

- ISO Coarse als Grobstaubfilter
- ISO $ePM_1$ für die Feinfiltration
- ISO $ePM_{2.5}$ für die Fein- und Vorfiltration
- ISO $ePM_{10}$ für die Vorfiltration und als Grobstaubfilter

## Vorteile

- dreilagiges Filtermedium für beste Abscheidung
- niedrige Druckdifferenz
- hohe Staubspeicherfähigkeit
- U-Profiltaschen mit Randverschweißung für höhere Dichtigkeit und Druckbelastung

## Ausprägungscode

**TFS/10/50/6/600/6/KSR**

| | | | | |
|---|---|---|---|---|
| **Typ** | **T**aschen**f**ilter aus **S**ynthetikfaser | | | |
| **Güteklasse** | **C** Iso Coarse | **1** ISO $ePM_1$ | **2,5** ISO $ePM_{2.5}$ | **10** ISO $ePM_{10}$ |
| **Abscheidegrad** | nach DIN EN ISO 16890 [%] | | | |
| **Größe [mm]** | **Breite x Höhe [mm]** | | | |
| **Länge [mm]** | **Länge der Taschen [mm]** | | | |
| **Taschenanzahl** | **Anzahl der Taschen** | | | |
| **Rahmen** | **SV** Stahl (Standard) | **KSR** Kunststoff | | |



airleben Gruppe

Telefon: +49 (0) 341 234602-0 I E-Mail: info@airleben.de

# Taschenfilter

mit verzinktem Stahlrahmen

airleben
...Sie Lüftungskompetenz

## Ausführungen (optional)

- Sondermaße mit Berücksichtigung der Taschenlänge
- Rahmen aus Kunststoff oder Gitterrahmen
- mögliche Filterausführungen:
  - „explosiongeschützt“
  - Biostat - ideal bei hohen Hygieneanforderungen und bei Umgebungsbedingungen mit erhöhter Luftfeuchtigkeit

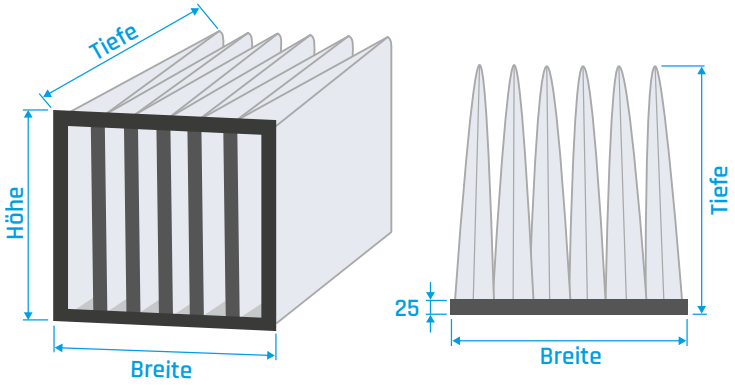


## Technische Eigenschaften

| | |
|---|---|
| maximale Temperatur: | 80 °C |
| relative Luftfeuchtigkeit: | 100 % |
| empfohlene Enddruckdifferenz: | 450 Pa |

## Standard-Abmessungen

| Größen-code | Filtergröße [mm] | Filterlänge [mm] |
|---|---|---|
| 1 | 287x287 | 100 |
| 2 | 592x287 | 125 |
| 3 | 287x592 | 150 |
| 4 | 592x490 | 200 |
| 5 | 490x592 | 250 |
| 6 | 592x592 | 300 |
| 7 | 287x892 | 360 |
| 8 | 490x892 | 500 |
| 9 | 592x892 | 600 |
| | | 650 |

Sondergrößen auf Anfrage

## Güteklassen

| | DIN ISO 16890 / EN 779 | ISO Coarse | | | | ISO $ePM_{10}$ | | | | ISO $ePM_{2.5}$ | | | | ISO $ePM_{1}$ | | | |
|---|---|---|---|---|---|---|---|---|---|---|---|---|---|---|---|---|---|
| | | 50 | 60 | 70 | 80 | 50 | 60 | 70 | 80 | 50 | 60 | 70 | 80 | 50 | 60 | 70 | 80 |
| fein | F9 | | | | | | | | | | | | | | | ■ | ■ |
| fein | F8 | | | | | | | | | | | | | ■ | ■ | ■ | |
| fein | F7 | | | | | | | ■ | ■ | ■ | ■ | ■ | ■ | ■ | ■ | | |
| mittel | M6 | | | | | ■ | ■ | ■ | ■ | | | | | | | | |
| mittel | M5 | | ■ | ■ | ■ | ■ | ■ | | | | | | | | | | |
| grob | G4 | | | ■ | ■ | ■ | | | | | | | | | | | |
| grob | G3 | ■ | ■ | | | | | | | | | | | | | | |




airleben Gruppe

Telefon: +49 (0) 341 234602-0 | E-Mail: info@airleben.de

## Standardabmessungen

| Filterklasse nach DIN ISO 16890 | Filtereinsatzgröße [mm] | Taschentiefe [mm] | Taschenanzahl | Energieklasse | Nennvolumenstrom [m³/h] | Filterfläche [m²] | Anfangsdruckdifferenz [Pa] |
|---|---|---|---|---|---|---|---|
| ISO $ePM_1$ 80% | 287 x 287 | 600 | 4 | A | 850 | 1,4 | 140 |
| ISO $ePM_1$ 80% | 287 x 592 | 600 | 4 | A | 1.700 | 2,9 | 140 |
| ISO $ePM_1$ 80% | 490 x 592 | 600 | 7 | A | 2.800 | 5,1 | 140 |
| ISO $ePM_1$ 80% | 592 x 287 | 600 | 8 | A | 1.700 | 2,8 | 140 |
| ISO $ePM_1$ 80% | 592 x 592 | 600 | 8 | A | 3.400 | 5,9 | 140 |
| ISO $ePM_{2.5}$ 65% | 287 x 287 | 600 | 4 | B | 850 | 1,4 | 100 |
| ISO $ePM_{2.5}$ 65% | 287 x 592 | 600 | 4 | B | 1.700 | 2,9 | 100 |
| ISO $ePM_{2.5}$ 65% | 490 x 592 | 600 | 7 | B | 2.800 | 5,1 | 100 |
| ISO $ePM_{2.5}$ 65% | 592 x 287 | 600 | 8 | B | 1.700 | 2,8 | 100 |
| ISO $ePM_{2.5}$ 65% | 592 x 592 | 600 | 8 | B | 3.400 | 5,9 | 100 |
| ISO $ePM_{10}$ 75% | 287 x 287 | 600 | 3 | B | 850 | 0,4 | 70 |
| ISO $ePM_{10}$ 75% | 287 x 592 | 600 | 3 | B | 1.700 | 2,2 | 70 |
| ISO $ePM_{10}$ 75% | 490 x 592 | 600 | 5 | B | 2.800 | 3,7 | 70 |
| ISO $ePM_{10}$ 75% | 592 x 287 | 600 | 6 | B | 1.700 | 2,1 | 70 |
| ISO $ePM_{10}$ 75% | 592 x 592 | 600 | 6 | B | 3.400 | 4,4 | 70 |
| ISO Coarse 95% | 287 x 287 | 600 | 3 | A | 850 | 1,1 | 50 |
| ISO Coarse 95% | 287 x 592 | 600 | 3 | A | 1.700 | 2,2 | 50 |
| ISO Coarse 95% | 490 x 592 | 600 | 5 | A | 2.800 | 3,7 | 50 |
| ISO Coarse 95% | 592 x 287 | 600 | 6 | A | 1.700 | 2,1 | 50 |
| ISO Coarse 95% | 592 x 592 | 600 | 6 | A | 3.400 | 4,4 | 50 |

### Berechnung der Filterfläche

**Höhe x Tiefe x (2 X Taschenanzahl) = m²**

Beispielrechnung A

Höhe x Breite X Tiefe: 592 x 592 x 600 mm

6 Filtertaschen

0,592 m x 0,6 m x (2x6) = 4,26 m²

Beispielrechnung B

Höhe x Breite X Tiefe: 490 x 892 x 380 mm

10 Filtertaschen

0,490 m x 0,892 m x (2x10) = 8,74 m²




airleben Gruppe

Telefon: +49 (0) 341 234602-0 | E-Mail: info@airleben.de