Bezeichnung: **Drosselklappe manuell für Kanal**

Kunststoff: PPs, PVC, PP, PE, PP-ELs

airleben®
...Sie Lüftungskompetenz

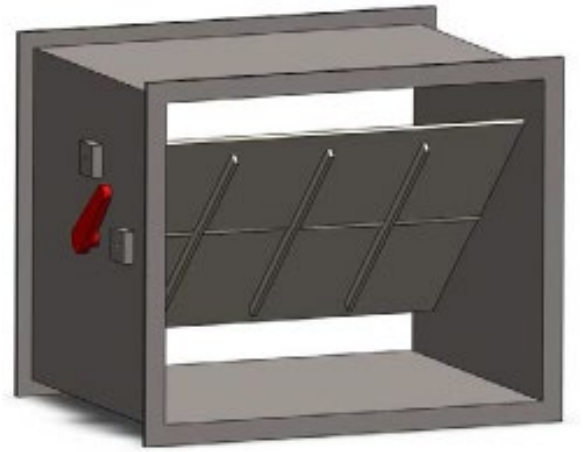

Beschreibung

Drosselklappe in eckiger Bauform aus geschweißtem Kunststoffen

Eigenschaften

schwer entflammbar, Brandverhalten B1 DIN 4102-1, Klappenblatt aus PPs mit Verstellhebel und Feststelleinrichtung, Verbindung mit Flansch vorgebohrt.
Betriebstemperatur: 0°C bis 40°C
Betriebsdruck: +/- 1.000 Pa

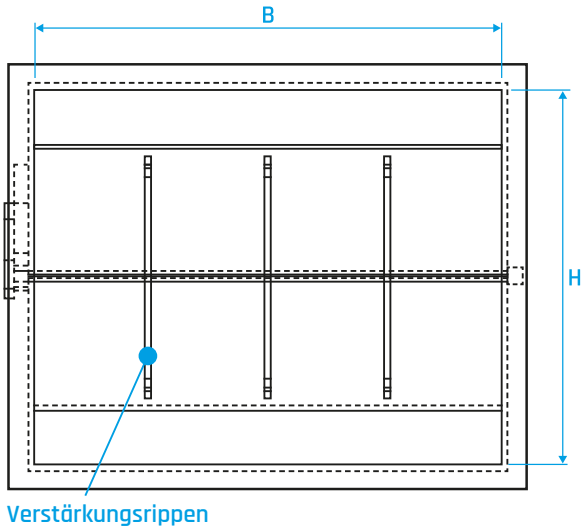

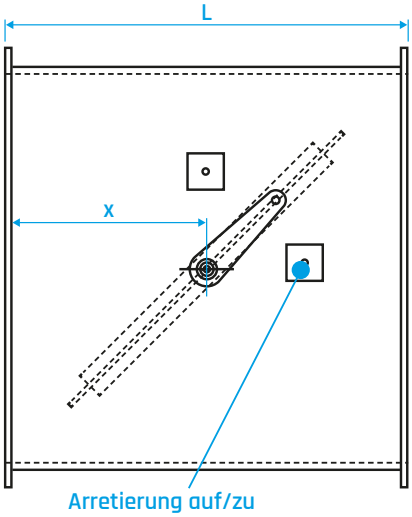

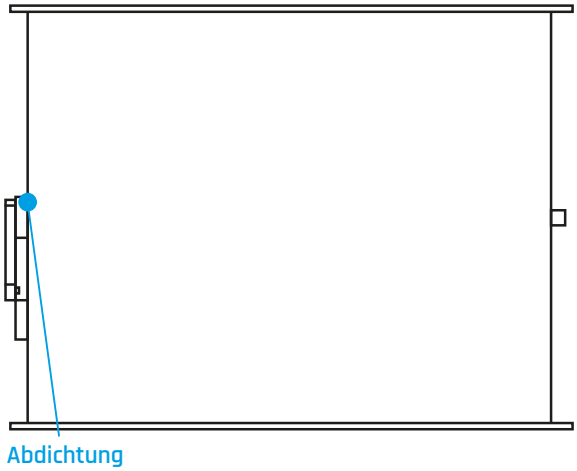

airleben Gruppe

Lüftungs- & Behälterbau | 04827 Gerichshain | Zweenfurther Straße 11,
Telefon: +49 (0) 34292 7937-0 | E-Mail: kunststoff@airleben.de