Bezeichnung: **Dehnungsmanschette**

Kunststoff: PPs, PVC, PP, PE, PP-ELs

airleben®
...Sie Lüftungskompetenz

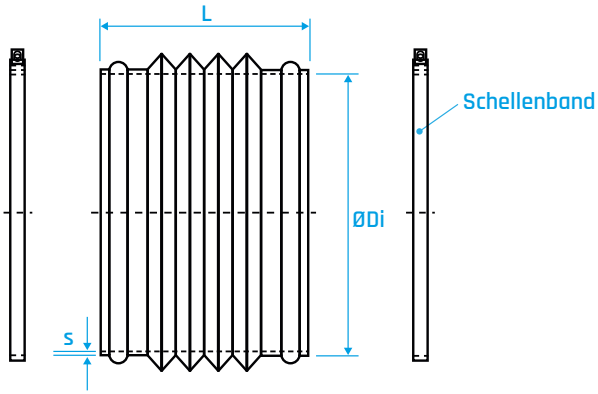

Beschreibung

Die airleben Dehnungsmanschette aus Polypropylen (PP) eignet sich hervorragend zur Schwingungsisolation nach Ventilatoren und zum Ausgleich von Längenänderungen im Luftleitungssystem in Folge von Temperaturschwankungen.

Vorteile

- Längenausgleich
- Schwingungsisolation
- hohe Chemikalienbeständigkeit

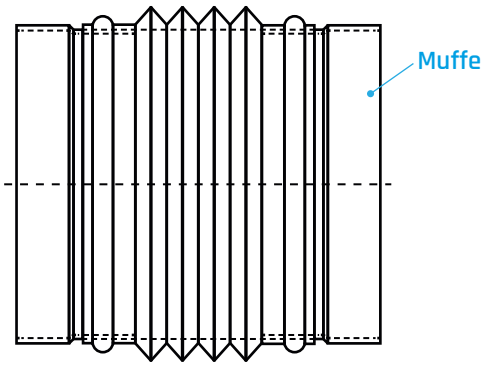

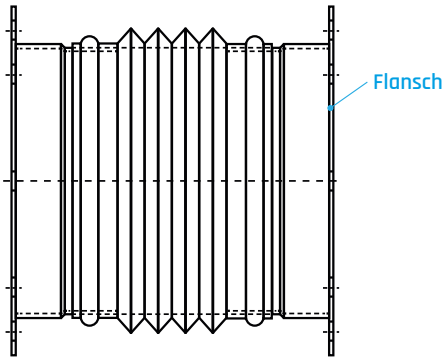

Ausführung

Dichtungswerkstoff:	PP-Basis
Anschlusswerkstoff:	Polypropylen (PP)
Bauform:	eckig

Hinweise

Die Dehnungsmanschette gibt es in verschiedenen Größen, sowie in runder Bauform. Des Weiteren ist die Dehnungsmanschette auch aus den Werkstoffen PVC und PP-Els erhältlich.

Abmessungen

ØDi [mm]	L [mm]
75	90
90	90
110	90
125	90
140	150
160	150
180	150
200	150
225	150

ØDi [mm]	L [mm]
250	150
280	150
315	150
355	150
400	150
450	150
500	150
560	150
600	150

Manschettenband wahlweise PVC, PP oder PP-ELs

airleben Gruppe

Lüftungs- & Behälterbau | 04827 Gerichshain | Zweenfurther Straße 11,
Telefon: +49 (0) 34292 7937-0 | E-Mail: kunststoff@airleben.de