Bezeichnung: **Deflektorhaube rund**

Kunststoff: geschweißt

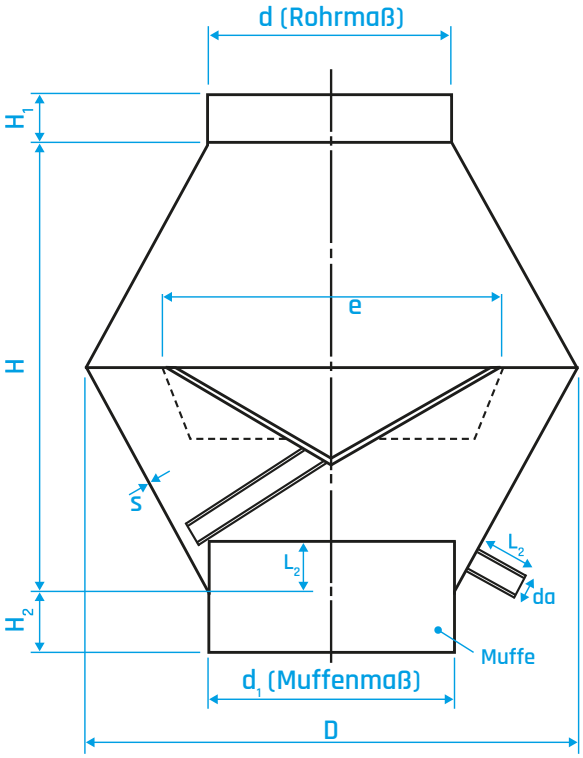

Beschreibung

Die Deflektorhaube ist die gebräuchlichste Haube für Fortluft. Sie hat einen vertikalen Luftaustritt. Das Gehäuse besteht aus Kunststoff, einschließlich innenliegendem V-förmigen Luftleitblech mit Wasserablaufvorrichtung.

Für die Ansaugung der Außenluft ist die Deflektorhaube nicht geeignet. Die Anströmgeschwindigkeit sollte bei ca. 6-8 m/s liegen. Dies ist auch eine Empfehlung in der VDI 3803.

Höhere Ausblasgeschwindigkeiten können notwendig werden.

Einsatzbereich

- Deflektorhaube runde Bauform, aus Kunststoff PP, PPs, PP-Els, PVC, PE geschweißt
- V-förmige Luftleiteinrichtung mit Wasserablaufvorrichtung
- Betriebstemperatur: 0°C bis 40°C,
- Betriebsdruck: +/- 1.000 Pa
- Verbindung V_1 als Muffenmaß (Außenmuffe)

Hinweis

Eine Deflektorhaube garantiert keinen 100%-igen Schutz gegen eindringende Feuchtigkeit. Je nach Wind- und Witterungsverhältnissen ist ein Durchlassen von Feuchtigkeit möglich. Bei Temperaturen unter 0°C oder hoher Luftfeuchtigkeit ist eine Vereisung möglich.

airleben Gruppe

Lüftungs- & Behälterbau | 04827 Gerichshain | Zweenfurther Straße 11,
Telefon: +49 (0) 34292 7937-0 | E-Mail: kunststoff@airleben.de

Abmessungen

d [mm]	D [mm]	H [mm]
90	180	156
110	220	190
125	250	216
140	280	242
160	320	276
180	360	310
200	400	346
225	450	388
250	500	432
280	560	484
315	630	544
355	710	612
400	800	690

d [mm]	D [mm]	H [mm]
450	900	776
500	1.000	864
560	1.120	970
600	1.200	1.024
630	1.260	1.091
700	1.400	1.208
710	1.420	1.230
800	1.600	1.380
900	1.800	1.560
1.000	2.000	1.732
1.200	2.400	2.079
1.250	2.500	2.164

Deflektorhaube ausblasend

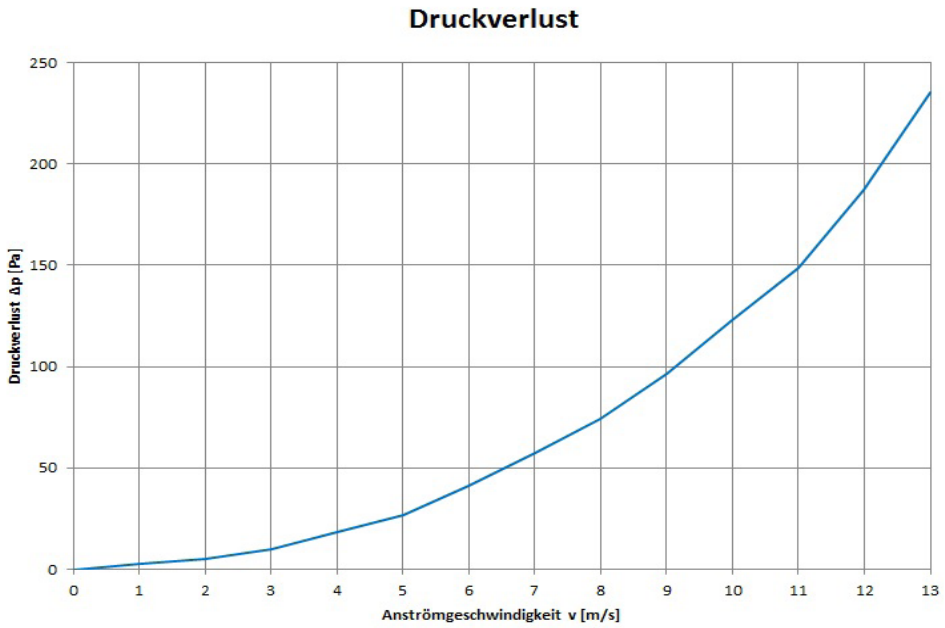

airleben Gruppe
Lüftungs- & Behälterbau | 04827 Gerichshain | Zweenfurther Straße 11,
Telefon: +49 (0) 34292 7937-0 | E-Mail: kunststoff@airleben.de