Montagematerial und Werkzeuge

Bleche
Kondensatwannen
SDE

8.0

airleben®
...Sie Lüftungskompetenz

Seite 255 - 264

Blechzuschnitte Stahl verz. - PK 8.3

Blechzuschnitt Stahl verz. aus Tafel ohne Kantung.

Größe m²	BS 0,8 mm €/Stk.	BS 1,0 mm €/Stk.	BS 1,13 mm €/Stk.	BS 1,2 mm €/Stk.
bis 0,25 m²	7,00	9,00	11,00	12,00
bis 0,50 m²	11,00	13,00	15,00	17,00
bis 1,00 m²	15,00	18,00	21,00	23,00
bis 2,00 m²	23,00	29,00	32,00	36,00
ab 2,00 m²				auf Anfrage

Mindestabrechnungsgröße 0,25 m²

Blechzuschnitte V2A 1.4301 - PK 8.3

Blechzuschnitt Edelstahl V2A 1.4301 aus Tafel ohne Kantung.

Größe m²	BS 0,8 mm €/Stk.	BS 1,0 mm €/Stk.
bis 0,25 m²	23,00	30,00
bis 0,50 m²	42,00	47,00
bis 1,00 m²	55,00	68,00
bis 2,00 m²	82,00	107,00
ab 2,00 m²		auf Anfrage

Mindestabrechnungsgröße 0,25 m²

Lochblechzuschnitte verz. Rv 6-8 - PK 8.3

Lochblechzuschnitt Stahl verz. aus Tafel ohne Kantung.

Größe m²	BS 0,8 mm €/Stk.	BS 1,0 mm €/Stk.
bis 0,50 m²	34,00	42,00
bis 1,00 m²	47,00	58,00
bis 2,00 m²	75,00	93,00
ab 2,00 m²		auf Anfrage

Mindestabrechnungsgröße 0,50 m²

Blechzuschnitt Alu 99,5/AlMg3 - PK 8.3

Blechzuschnitt Alu 99,5 oder AlMg3 aus Tafel ohne Kantung.

Größe m²	BS 0,8 mm €/Stk.	BS 1,0 mm €/Stk.
bis 0,50 m²	16,00	21,00
bis 1,00 m²	19,00	23,00
bis 2,00 m²	30,00	37,00
ab 2,00 m²		auf Anfrage

Mindestabrechnungsgröße 0,50 m²

Blechtafeln Stahl verz. - PK 8.3

Blechtafel Stahl verzinkt

Größe mm	BS 0,8 mm €/Stk.	BS 1,0 mm €/Stk.	BS 1,13 mm €/Stk.
1.000x2.000	29,00	36,00	41,00
1.250x2.500	45,00	56,00	63,00
1.500x3.000	64,00	80,00	91,00
andere			auf Anfrage

Blechzuschnitt Titanzink - PK 8.3

Blechzuschnitt Titanzink aus Tafel ohne Kantung.

Größe mm	BS 0,7 mm €/Stk.
1.000x2.000	17,00
1.250x2.500	24,00
1.500x3.000	38,00
andere	auf Anfrage

Mindestabrechnungsgröße 0,50 m²

Andere Abmaße, Materialien und Materialstärken auf Anfrage.
Bei Zwischengrößen wird der Preis der nächst höheren Abmessung zu Grunde gelegt.

Blechprofile Stahl verz. - PK 8.3

Blechwinkel, 90° gekantet,
Stahl verzinkt 1,00 mm
Mindestabrechnungslänge 1.000 mm

Höhe a mm	Breite b mm	Länge l mm	Preis €/Stk.
10	10	1.000	**3,00**
20	20	1.000	**3,00**
30	30	1.000	**4,00**
40	40	1.000	**5,00**
50	50	1.000	**6,00**
60	60	1.000	**7,00**
70	70	1.000	**8,00**
80	80	1.000	**9,00**
90	90	1.000	**9,00**
100	100	1.000	**12,00**
110	110	1.000	**12,00**
120	120	1.000	**12,00**
130	130	1.000	**12,00**
140	140	1.000	**12,00**
150	150	1.000	**13,00**

Blechstärke 0,80 mm Faktor 0,8
Blechstärke 1,13 mm Faktor 1,13

Blechprofile Stahl verz. - PK 8.3

U-Profil, 90° gekantet,
Stahl verzinkt 1,00 mm
Mindestabrechnungslänge 1.000 mm

Höhe a mm	Breite b mm	Höhe c mm	Länge l mm	Preis €/ Stk.
10	10	10	1.000	**3,00**
20	20	20	1.000	**3,00**
30	30	30	1.000	**5,00**
40	40	40	1.000	**6,00**
50	50	50	1.000	**7,00**
60	60	60	1.000	**8,00**
70	70	70	1.000	**10,00**
80	80	80	1.000	**10,00**
90	90	90	1.000	**11,00**
100	100	100	1.000	**12,00**
110	110	110	1.000	**12,00**
120	120	120	1.000	**13,00**
130	130	130	1.000	**14,00**
140	140	140	1.000	**16,00**
150	150	150	1.000	**17,00**

Blechstärke 0,80 mm Faktor 0,8
Blechstärke 1,13 mm Faktor 1,13

Blechprofile Edelstahl - PK 8.3

Blechwinkel, 90° gekantet,
Edelstahl V2A 1.4301; 0,80 mm
Mindestabrechnungslänge 1.000 mm

Höhe a mm	Breite b mm	Länge l mm	Preis €/Stk.
10	10	1.000	**11,00**
20	20	1.000	**11,00**
30	30	1.000	**17,00**
40	40	1.000	**22,00**
50	50	1.000	**25,00**
60	60	1.000	**29,00**
70	70	1.000	**34,00**
80	80	1.000	**39,00**
90	90	1.000	**40,00**
100	100	1.000	**41,00**
110	110	1.000	**45,00**
120	120	1.000	**46,00**
130	130	1.000	**49,00**
140	140	1.000	**53,00**
150	150	1.000	**57,00**

Blechstärke 0,80 mm Faktor 0,8
Blechstärke 1,13 mm Faktor 1,13

Blechprofile Edelstahl - PK 8.3

U-Profil, 90° gekantet,
Edelstahl V2A 1.4301; 0,80 mm
Mindestabrechnungslänge 1.000 mm

Höhe a mm	Breite b mm	Höhe c mm	Länge l mm	Preis €/ Stk.
10	10	10	1.000	**13,00**
20	20	20	1.000	**13,00**
30	30	30	1.000	**20,00**
40	40	40	1.000	**26,00**
50	50	50	1.000	**30,00**
60	60	60	1.000	**36,00**
70	70	70	1.000	**42,00**
80	80	80	1.000	**43,00**
90	90	90	1.000	**49,00**
100	100	100	1.000	**50,00**
110	110	110	1.000	**54,00**
120	120	120	1.000	**58,00**
130	130	130	1.000	**63,00**
140	140	140	1.000	**68,00**
150	150	150	1.000	**73,00**

Blechstärke 0,80 mm Faktor 0,8
Blechstärke 1,13 mm Faktor 1,13

Oberfläche „Walzblank nach Verfahren N/IIIC"; Industriequalität: Es können Bearbeitungsspuren auftreten.

Andere Abmaße, Materialien und Materialstärken auf Anfrage.
Bei Zwischengrößen wird der Preis der nächst höheren Abmessung zu Grunde gelegt.

Kondensatwanne KON - PK 7.6

Kondensatwanne aus verzinktem Stahlblech 1,00 mm, Umschlag 10 mm oben, wasserdicht verkittet, mit Kondensatablauf 1 Zoll.

Bezeichnung	Breite b mm	Länge l mm	Höhe h mm	Preis €/Stk.
KON/500/50	500	500	50	**128,00**
KON/750/50	750	750	50	**128,00**
KON/1.000/50	1.000	1.000	50	**147,00**
KON/1.250/50	1.250	1.250	50	**192,00**
KON/1.500/50	1.500	1.500	50	**246,00**
KON/500/150	500	500	150	**128,00**
KON/750/150	750	750	150	**139,00**
KON/1.000/150	1.000	1.000	150	**183,00**
KON/1.250/150	1.250	1.250	150	**234,00**
KON/1.500/150	1.500	1.500	150	**295,00**

Andere Abmaße, Materialien und Materialstärken auf Anfrage.
Bei Zwischengrößen wird der Preis der nächst höheren Abmessung zu Grunde gelegt.

Kondensatwanne KON-VA - PK 7.6

Kondensatwanne aus Edelstahl V2A 1.4301 1,00 mm, Umschlag 10 mm oben, geschweißt, mit Kondensatablauf 1 Zoll.

Bezeichnung	Breite b mm	Länge l mm	Höhe h mm	Preis €/Stk.
KON/500/50	500	500	50	**251,00**
KON/750/50	750	750	50	**251,00**
KON/1000/50	1.000	1.000	50	**301,00**
KON/1250/50	1.250	1.250	50	**422,00**
KON/1500/50	1.500	1.500	50	**568,00**
KON/500/150	500	500	150	**251,00**
KON/750/150	750	750	150	**279,00**
KON/1000/150	1.000	1.000	150	**396,00**
KON/1250/150	1.250	1.250	150	**537,00**
KON/1500/150	1.500	1.500	150	**703,00**

Andere Abmaße, Materialien und Materialstärken auf Anfrage.
Bei Zwischengrößen wird der Preis der nächst höheren Abmessung zu Grunde gelegt.

airleben - Superdichtecke selbstklebend - PK 7.9

einfache, schnelle und sichere Montage

Auf den Flansch (3) einer Luftleitung wird an allen vier Ecken eine Dichtecke (1) aufgeklebt. Die entstandenen Zwischenräume werden durch Aufkleben eines Dichtbandes (2) passender Größe ausgefüllt. Sicheres Erreichen der hohen Luftdichtheitsklassen (LDK B/LDK C) und somit geringe Leckage. Schnelle, einfache und zuverlässige Möglichkeit zum Abdichten der Flanschverbindung an eckigen luftführenden Bauteilen.

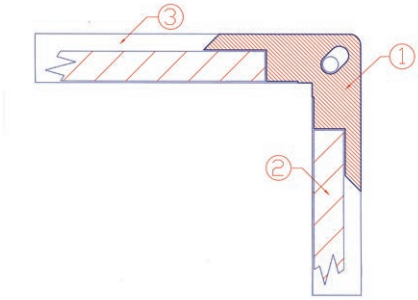

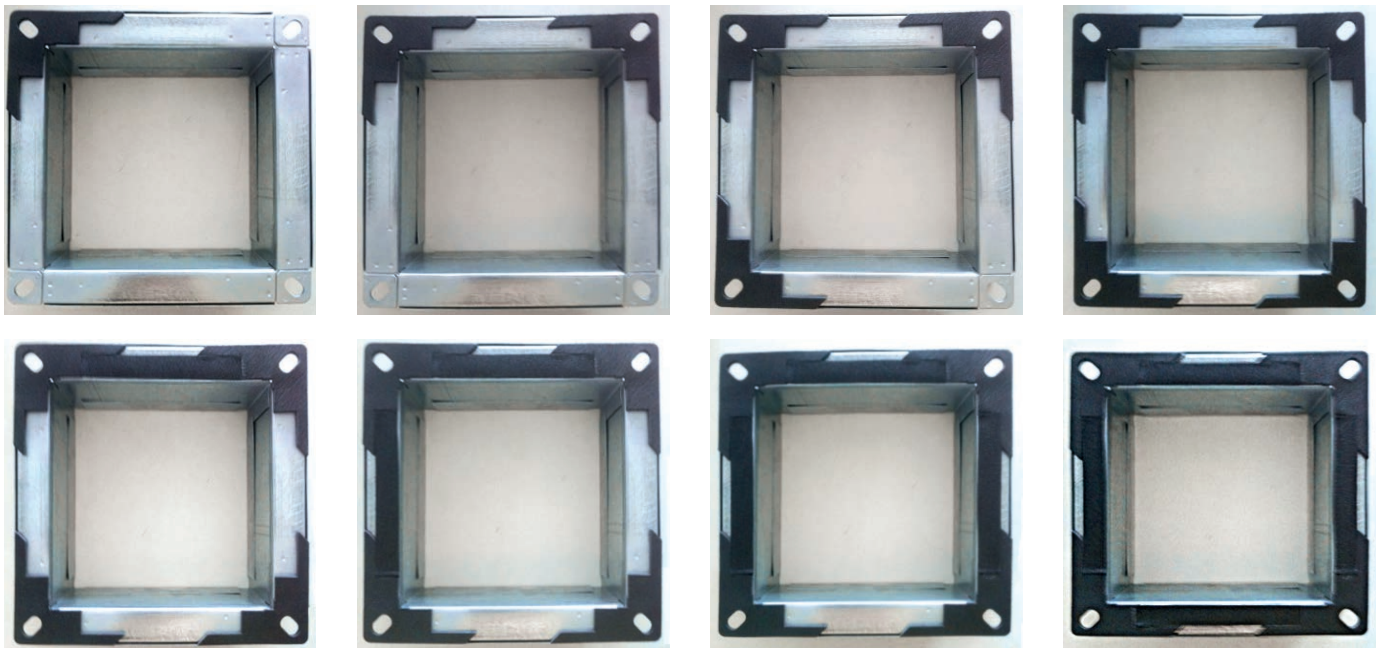

geschlossenzelliger Polyethylenschaum
anthrazit-farbig, selbstklebend
auf Rolle zu je 284 Stk. (ausreichend für 71 Flanschverbindungen)

	Empfehlung	VE Stk.	Preis €/VE
airleben-SDE20	für EP20 - Profil	280	**140,00**
airleben-SDE30	für EP30 - Profil	280	**172,00**
airleben-SDE40	für EP40 - Profil	280	**248,00**

Kanaldichtband selbstklebend - PK 7.9

geschlossenzelliger Polyethylenschaum
anthrazit-farbig, selbstklebend, auf Rolle zu je 20 m

	Empfehlung		VE m	Preis €/VE
15 x 4	für EP20 - Profil	(10x20 m)	200	**23,00**
20 x 4	für EP30 - Profil	(10x20 m)	200	**29,00**
25 x 4	für EP40 - Profil	(5x20 m)	100	**64,00**

Kanaldichtband selbstklebend aus PTFE - PK 7.9

aus expandiertem Teflon PTFE
weiß, einseitig selbstklebend, auf Rolle zu 10m oder 25m.

	VE m	Preis €/VE
7 x 2,5	10	**42,90**
10 x 3	10	**62,00**

Kaltschrumpfband ASB - PK 7.9

	VE Stk.	Preis €/Rolle
50 mm x 15 m	1	**28,00**

PVC-Klebeband (PVC-560) - PK 7.9

	VE Stk.	Preis €/Rolle
50 mm x 33 m	1	**5,00**

Dichtungspads - PK 7.9

Zum Abdichten von Leitblechdübeln, Rohrstreben, oder sonstigen Durchdringungen der Luftleitungswand.

	VE Stk.	Preis €/VE
DPR 50	10	**5,00**
DPR 120	10	**12,60**

Dichtungsmasse - PK 7.8

	VE Stk.	Preis €/Stk.
Idenden 40-400 (grau) 560 ml	1	**9,45**
MEZ-Plast 580 310ml	1	**7,80**
Zink-Alu-Ausbesserungsspray 400 ml	1	**9,10**
Edelstahlspray 400ml	1	**15,00**

Kanalhalterung - PK 7.7

	VE Stk.	Preis €/Stk.
L-Halter mit Schwingungs-dämpfer, 85 mm lang, M8	100	**2,10**

	VE Stk.	Preis €/Stk.
Z-Halter mit Schwingungs-dämpfer, 60 mm lang, M8	100	**2,20**

	VE Stk.	Preis €/Stk.
T-Halter mit Schwingungs-dämpfer, M8	50	**3,10**

Gewindeklemme M8 - PK 7.1

	VE Stk.	Preis €/Stk.
Stahl verz., M8	200	**0,74**

Gewindestangen - PK 7.7

	VE Stk.	Preis €/Stk.
Stahl verz. M 8x1	100	**1,27**
Stahl verz. M 8x2	100	**2,76**
Stahl verz. M 10x1	100	**1,91**
Stahl verz. M 10x2	100	**4,13**

Gewindemuffen - PK 7.7

	VE Stk.	Preis €/VE
Stahl verz. M 8x30	100	**0,60**
Stahl verz. M 10x30	100	**0,80**

Montageschiene MS - PK 7.7

Stahl verz.	VE m	Preis €/VE
MS18	2	**12,90**
MS30	2	**19,70**
MS40	2	**31,80**

Blechtreibschraube verz. - PK 7.10

	VE Stk.	Preis €/VE
4,2x13	100	**2,70**
4,2x19	100	**3,50**

Schalldämmgummi SDG - PK 7.7

	VE m	Preis €/VE
für MS18/MS30	30	**13,30**
für MS40	30	**21,40**

Ablaufstutzen - PK 7.6

Ablaufstutzen vernickelt mit großem Trichter aus Stahl verzinkt. Für Einbau in rechteckige Luftleitungen.

Größe	Preis €/Stk.
ST-G 1/2"	4,50
ST-G 3/4"	5,82
ST-G 1/1"	8,69
ST-G 1 1/2"	14,81

Montage eines Ablaufstutzens (inkl. Ausschnitt)	6,35	€/Stk.

Verschlusskappe für Ablaufstutzen - PK 7.6

Größe	Preis €/Stk.
KST 1/2"	1,69
KST 3/4"	2,23
KST 1/1"	2,94
KST 1 1/2"	5,71

Luftkanalprofil Stahl verz. - PK 7.1

Stahl verzinkt mit eingespritzter Butyl-Dichtmasse.

	VE m	Preis €/m
EP20	5	2,81
EP30	5	3,45
EP40	5	5,62

Rahmenecke Stahl verz. - PK 7.1

	VE Stk.	Preis €/Stk.
S20	1	0,55
S30	1	0,94
S40	1	1,80

Schiebeleiste P+L Stahl verz. - PK 7.1

	VE m	Preis €/m
20/30	5	4,85

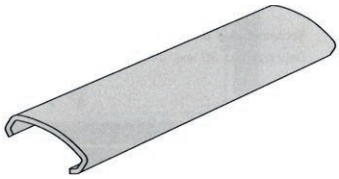

Leitblechdübel „Plus" - PK 7.1

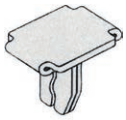

Stahl verz. mit Dichtscheibe

	VE Stk.	Preis €/Stk.
Leitblechdübel	1	0,55

Bestellvordruck siehe Seite 264 oder als Download unter www.airleben.de/service

Revisionsdeckel RD mit Kantenschutz - PK 7.2

oval, Stahlblech verzinkt, für Einbau in Luftleitung oder Formteil

Größe mm	Preis €/Stk.
RD SKK 200x100	**16,00**
RD SKK 300x200	**22,50**
RD SKK 400x300	**32,50**
RD SKK 500x400	**52,60**
RD SKK 600x500	**94,50**

Montage eines Revisionsdeckels (inkl. Ausschnitt)	**6,35**	€/Stk.

Revisionsdeckel RD mit Kantenschutz - PK 7.2

oval, Edelstahl V2A 1.4301 für Einbau in Luftleitung oder Formteil

Größe mm	Preis €/Stk.
RD SKK 200x100	**61,90**
RD SKK 300x200	**82,20**
RD SKK 400x300	**112,60**
RD SKK 500x400	**173,20**
RD SKK 600x500	**299,40**

Montage eines Revisionsdeckels (inkl. Ausschnitt)	**6,35**	€/Stk.

Verschlussstopfen - PK 7.5

	VE Stk.	Preis €/Stk.
für Messbohrung, gelb, konisch, 21-23mm	1	**0,65**

Bohrer für Verschlussstopfen - PK 7.5

	VE Stk.	Preis €/Stk.
Universalstufen-Bohrer	1	**163,20**

Kantenschutz für Revisionsdeckel SKK - PK 6.6

	VE m	Preis €/m
selbstklebender Kantenschutz	1	**7,20**

Bestellvordruck siehe Seite 264 oder als Download unter www.airleben.de/service

Montagematerial

Bestellung ☐

airleben®
...Sie Lüftungskompetenz

Firma:	
Straße:	
PLZ, Ort:	
Bearbeiter:	
Telefon:	
Best-Nr.:	
Komm-Nr.:	
Liefertermin:	

Objekt:	
Straße:	
PLZ, Ort:	
z.H. von:	
Material:	
Anlage:	
Blatt-Nr.:	
Datum:	

Pos.-Nr.	Stk.	Bezeichnung	Bemerkung

Unterschrift:

E-Mail: info@airleben.de