runde Luftleitungen aus PPs

Kunststoff: PPs schwer entflammbar

airleben®
...Sie Lüftungskompetenz

Produktbeschreibung

Lüftungsrohre aus PPs Kunststoff halten hohen Temperaturen stand und werden in Be- und Entlüftungsanlagen eingesetzt, die hohe Ansprüche haben.

PPs ist schwerentflammbar nach Din 4102 B1 und chemisch beständig. Somit ist er ein hervorragender Werkstoff für Projekte in Laboratorien, Krankenhäusern, Oberflächenveredelung, Reinräumen und der chemischen Industrie.

Vorteile

- resistent gegen aggressive Medien
- schafft ideale Hygienevoraussetzungen
- erreicht die höchste Dichtheitsklasse
- einsetzbar in Zu- und Abluftanlagen in nahezu allen Bereichen
- bestens geeignet für den Einsatz in Reinraum-Umgebungen
- hohe Lebensdauer durch Korrosionsbeständigkeit
- hohe Wirtschaftlichkeit durch hohe Lebensdauer
- hohe Kaltverformbarkeit
- geringes Gewicht
- einfache Verlegung

Technische Daten

- Länge: 5.000 mm
- glatte Enden
- Farbe: grau
- Brandschutzklasse B1
  schwer entflammbar nach DIN 4102
- Luftdichtheitsklasse D nach DIN EN 12237

Abmessungen

Nenn-weite Ød [mm]	Wand-stärke e [mm]	Gewicht [kg]
32	3	0,281
40	3	0,363
50	3	0,445
63	3	0,580
75	3	0,702
90	3	0,848
110	3	1,050
125	3	1,190
140	3	1,340
160	3	1,530

Nenn-weite Ød [mm]	Wand-stärke e [mm]	Gewicht [kg]
180	3	1,730
200	3	1,930
225	3,5	2,530
250	3,5	2,820
280	4	3,580
315	5	5,000
355	5	5,650
400	6	7,610
450	7	9,900
500	8	12,560

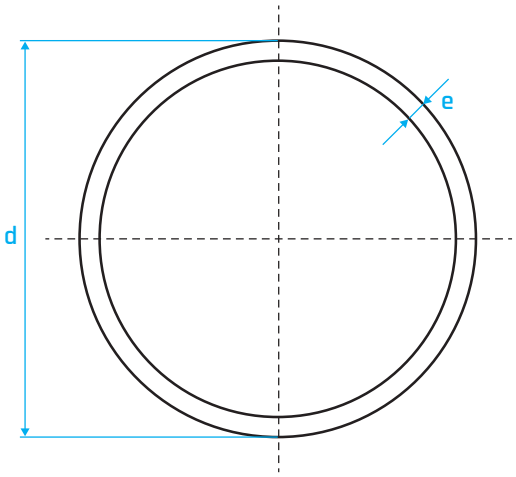

airleben Gruppe

Telefon: +49 (0) 341 234602-0 | E-Mail: info@airleben.de